N **Monteringsanvisning**

EN **Assembly Instructions**

S **Monteringsanvisning**

Produkt nr. / Product no. / Produkt nr.

14-200-060

Ord. nr. _____

Dato. _____

Sign. _____

Søve AS
Grønnvoldveien 290
3830 Ulefoss - Norway
Tlf: +47 35 94 65 65
www.sove.no

Söve AB
EA Rosengrensgatan 32
421 31 Västra Frölunda
Phone: +46 (0)31 773 97 00
www.sove.se

20.09.2024

Monteringstips / Assembly Advice / Monteringstips

N

- Les monteringsanvisningen nøye før montering.

- Monter elementene i rekkefølgen som vist.
- Boltene bør ikke skrues for hardt til før alt er montert, vatret og loddet. Skru så boltene til.
- NB! Ved bruk av drill, kan boltene ryke.
- På grunn av at solen kan gjøre rutsjeflaten veldig varm, bør rutsjebanens utløp vende mot nord-øst eller nord-vest.
- Er lekeutstyret plassert i naturlige ferdselstraséer må området sikres mot gjennomgang.
- Innspringningshinder bør vurderes rundt lekeapparater hvor det er stor bevegelse, f.eks. ved huskestativ.
- Det bør være fritt innsyn til lekeutstyr som er beregnet for barn under 3 år.

NB! Under monteringsarbeidet må utstyr, som ikke er forankret forsvarlig i bakken, sikres slik at det ikke velte.
Området må avstenges under montering av apparatene med sperrebånd eller lignende.

EN

- Read the instruction carefully before assembling the play unit.

- Assemble the components in the sequence shown in these instructions.
- Fixings must not be fully tightened during assembly. Before casting the foundations, the structure must be level and plumb, at which point all fixings are tightened.
  PS! If use of drill, the bolts may be wrecked.
- Avoid positioning the slide facing due south because of overheating – ideal positions are facing north-east or north-west.
  Secure the construction-area to prevent people from walking through it.
- Consider installing barriers around play-equipment which gives rise to a lot of activity – i.e.swings.
- Ensure that clear vision is possible across the play area so that supervision is possible from any position, particularly where children under 3 years of age will be playing.

NB! During assembly of the equipment, ensure that all structures are securely propped, especially when left overnight. Also ensure that equipment is supported

Monteringstips / Assembly Advice / Monteringstips

S

- Läs monteringsanvisningen noga före montering.

- Montera delarna i den ordningen som anvisas
- Skruvarna bör inte skruvas för hårt tills allt är monterat, i våg och lodat.

OBS! Används elektrisk skruvdragare, kan bulten gå sönder. Hårddra därför manuelt!

- Solen kan göra att rutchbanan blir väldigt varm. Banans nedfart rekommenderas att vändas i norrlig riktning
- Om lekplatsen placeras vid en gångväg mm bör området säkras mot genomfart av gående och cyklister.
- Inspringningshinder bör placeras runt lekutrustning med stor rörelse, t ex, gungställning.
- Det bör vara fri insyn till lekutrustning beräknat till barn under 3 år.

OBS! Under monteringsarbete bör utrustningen som inte ska förankras i marken, ställs så att den inte kan välta.
Området måste spärras när lekutrustningen byggs upp, med avspärrningsband eller liknande.

Nødvendig verktøy / Tools required / Nödvändiga verktyg

N EN S

A	B	C	D	E
	Torx Nr 45 High quality 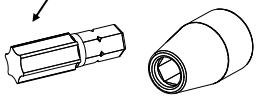	13 + 17mm		
	Metermål Metric measure Tumstock	16 V 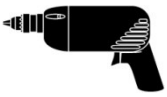	Merkebånd Mark ribbon Märkeband	5 mm 6 mm

Nødvendig antall personer / Number of persons required / Rekommenderad antal personer

N EN S

Anbefalt arealbehov ved montering / Recommended working space / Rekommenderad arealbehov vid montering

N EN S

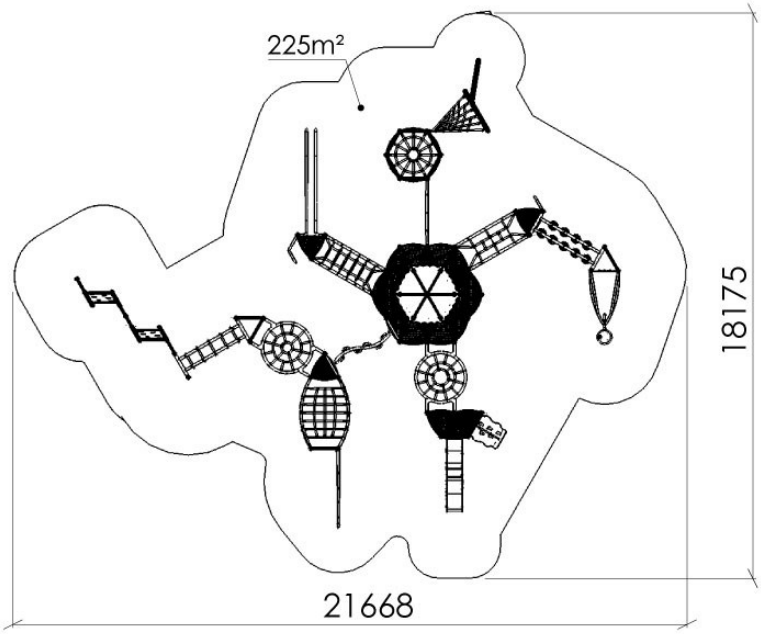

Boltepakker for / Boltpackage for / Bultpaket för Sign. _____.

Thorium Vulcan 14-200-060	**Navn**	**Artnr/dimensjon**	**Ant**	**Lev**
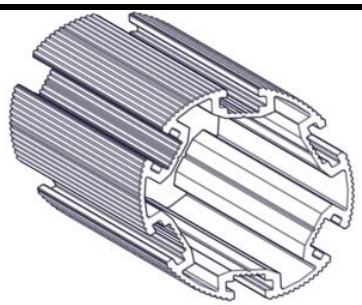	Stolpe Ø110 L=6450 Grå Stolpe Ø110 L=6000 Grå Stolpe Ø110 L=3450 Grå	SFA5126/2 SFA5126/2 SFA5126/2	1 6 42	
	Endelokk til stolpe Ø110	00-400-995	49	
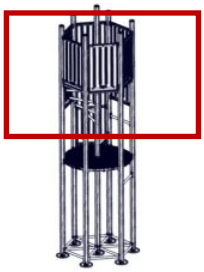	Thorium Tårn del 2	07-302-223 Tårn2 (se egen delmontering)	1	
	Sperrerør rett Lengde = 750 2 hull til 6-kant gulv Sort	07-500-064K (se egen del-montering)	24	
	Sperrerør rett Lengde = 750 Uten hull Sort	07-500-075K (se egen del-montering)	6	
	Sperrerør bøyd Lengde = 750 1 Hull til 6-kant gulv Sort	07-500-060K (se egen del-montering)	12	

Boltepakker for / Boltpackage for / Bultpaket för Sign. _____.

Thorium Vulcan 14-200-060	**Navn**	**Artnr/dimensjon**	**Ant**	**Lev**
	Sperrerør rett Lengde = 750 Uten hull Grønn	07-500-059K (se egen del-montering)	44	
	Gulv 6 kant dobbelt CC880 Grå	07-301-125	6	
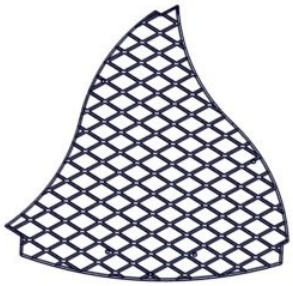	Gulv 6 kant standard CC880 Grå	07-301-120	12	
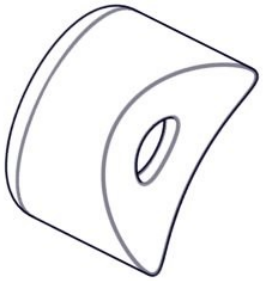	Plast rørfeste kropp	05-301-036	60	
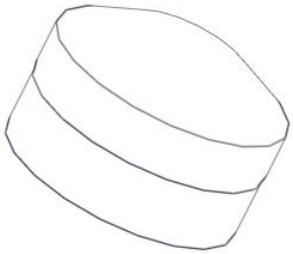	Plast rørfeste topp	05-301-036	60	
	Møbelknapp M8x11	04-030-011	60	

Boltepakker for / Boltpackage for / Bultpaket för

Sign. _____.

Thorium Vulcan 14-200-060	Navn	Artnr/dimensjon	Ant	Lev
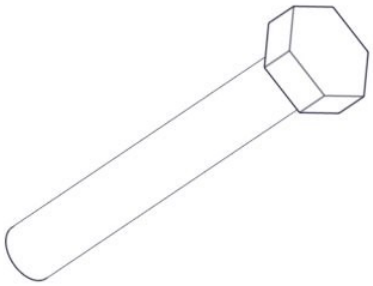	Sekskant M8x50	04-008-050	60	
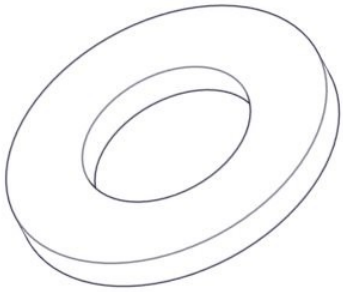	Skive M8 stor	04-055-008	60	
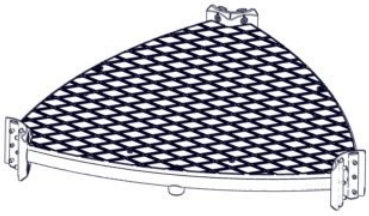	Gulv 3 kant Standard CC880 Grå	07-300-104K (se egen del-montering)	3	
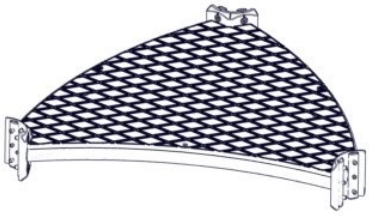	Gulv 3 kant 1 konkav CC880 Grå	07-300-105K (se egen del-montering)	1	
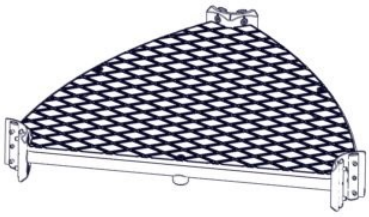	Gulv 3 kant 1 rett CC880 Grå	07-300-106K (se egen del-montering)	1	
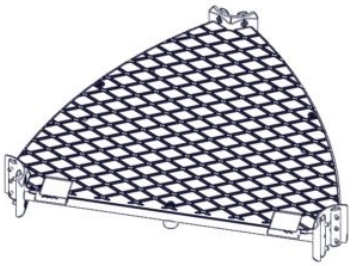	Gulv 3 kant 1 rett Til rutsjebane CC800 Grå	07-300-113K (se egen del-montering)	1	

Boltepakker for / Boltpackage for / Bultpaket för

Sign. _____.

Thorium Vulcan 14-200-060	Navn	Artnr/dimensjon	Ant	Lev
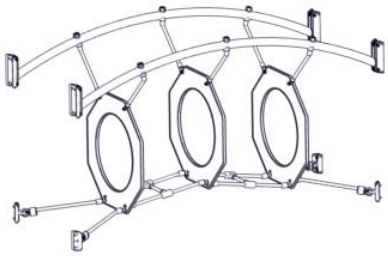	Bro HPL plate CC800 Grønn	07-500-436K (se egen del-montering)	1	
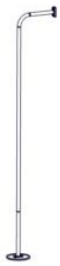	Brannstang Gulv H= 1,9m Grå	07-200-037K (se egen del-montering)	1	
	Sluse H = 790 Grønn	07-500-074K (se egen del-montering)	6	
	Klatreplate m/ Søve logo CC880 Grå	07-300-112K (se egen del-montering)	1	
	Dobbel monkeyseat CC880 Grønn	07-500-425K (se egen del-montering)	1	
	Swing CC880 Grønn	07-250-013K (se egen del-montering)	1	

Boltepakker for / Boltpackage for / Bultpaket för Sign. _____.

Thorium Vulcan 14-200-060	**Navn**	**Artnr/dimensjon**	**Ant**	**Lev**
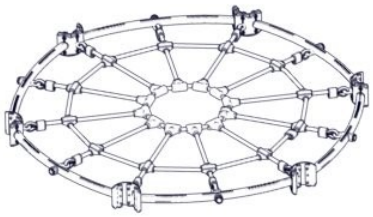	Edderkoppnett horisontalt CC880 Grønn	07-500-210K (se egen del-montering)	2	
	Edderkoppnett 30gr Lengde = 2200 Grønn	07-500-032K (se egen del-montering)	1	
	Twistnett Grønn	07-500-440K (se egen del-montering)	1	
	Trapes bro CC880 Grønn	07-500-011K (se egen del-montering)	1	
	Slider CC880	07-200-010K (se egen del-montering)	1	
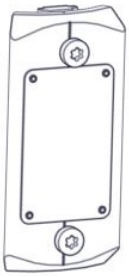	Produktmerke Til Ø110 stolpe	07-500-500 (se egen del-montering)	1	

Boltepakker for / Boltpackage for / Bultpaket för Sign. _____.

Thorium Vulcan 14-200-060	**Navn**	**Artnr/dimensjon**	**Ant**	**Lev**
	Klatrestang Gulv H = 1,9m Grå	07-200-038K (se egen del-montering)	1	
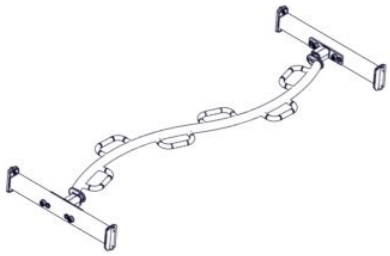	Bevegelig armgang CC880 Grønn	07-500-281K (se egen del-montering)	1	
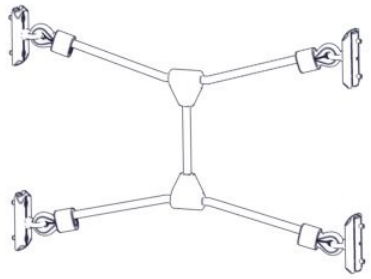	Spideroppgang CC880 Grønn	07-500-266K (se egen del-montering)	3	
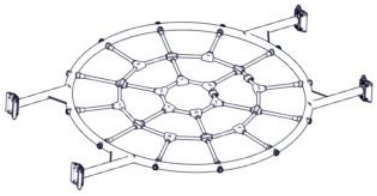	Bro rundgang CC880 Grønn	07-200-261K (se egen del-montering)	1	
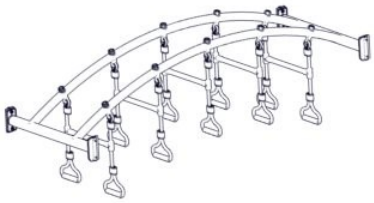	Bro med polyfix håndtak CC880 Grønn	07-500-293K (se egen del-montering)	1	
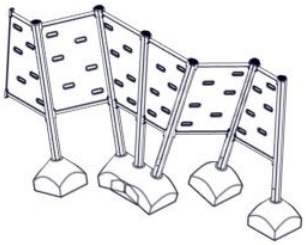	Bulderen II system Grå / grønn	07-500-085K (se egen del-montering)	1	

Boltepakker for / Boltpackage for / Bultpaket för

Sign. _____.

Thorium Vulcan 14-200-060	Navn	Artnr/dimensjon	Ant	Lev
	Bro tordert nett med stige CC880 Grønn	07-500-305K (se egen del-montering)	1	
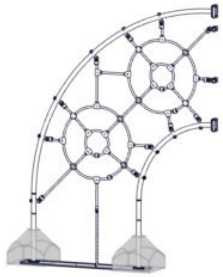	Edderkoppnett dobbel 30gr Grønn	07-500-028K (se egen del-montering)	1	
	Opptrekkplate med føtter CC880 Grå	07-200-060K (se egen del-montering)	1	
	Bølge rutsjebane med portal cc880 H=1,40 B=0,5 Grønn	40-142-099K (se egen del-montering)	1	
	Bro rundgang med sjakt CC880 Grønn	07-200-260K (se egen del-montering)	1	
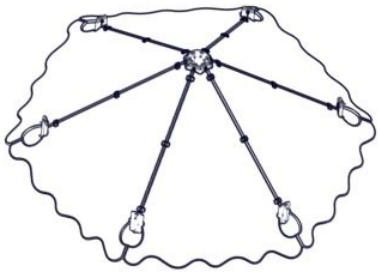	Tak 6-kant CC880 Grå	07-520-600K (se egen del-montering)	1	

Boltepakker for / Boltpackage for / Bultpaket för Sign. _____.

Thorium Vulcan 14-200-060	Navn	Artnr/dimensjon	Ant	Lev
	Fundament Nedgraving			
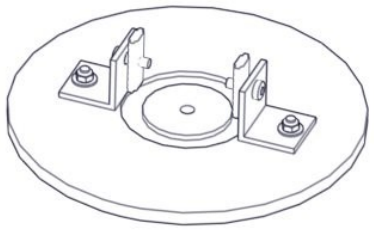	Fundament plate 1xØ110 stolpe	07-400-101K (se egen del-montering)	49	
	Sperrerør rett Lengde = 750 Uten hull Sort	07-500-075K (se egen del-montering)	73	
	Fundament Støp			
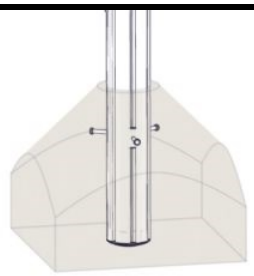	Fundament betong Stolpe Ø110	00-003-111K (Se egen del-montering)	49	
	Sperrerør rett Lengde = 750 Uten hull Sort	07-500-075K (se egen del-montering)	73	

Fundamentering med betong / Foundation concrete / Förankring med betong

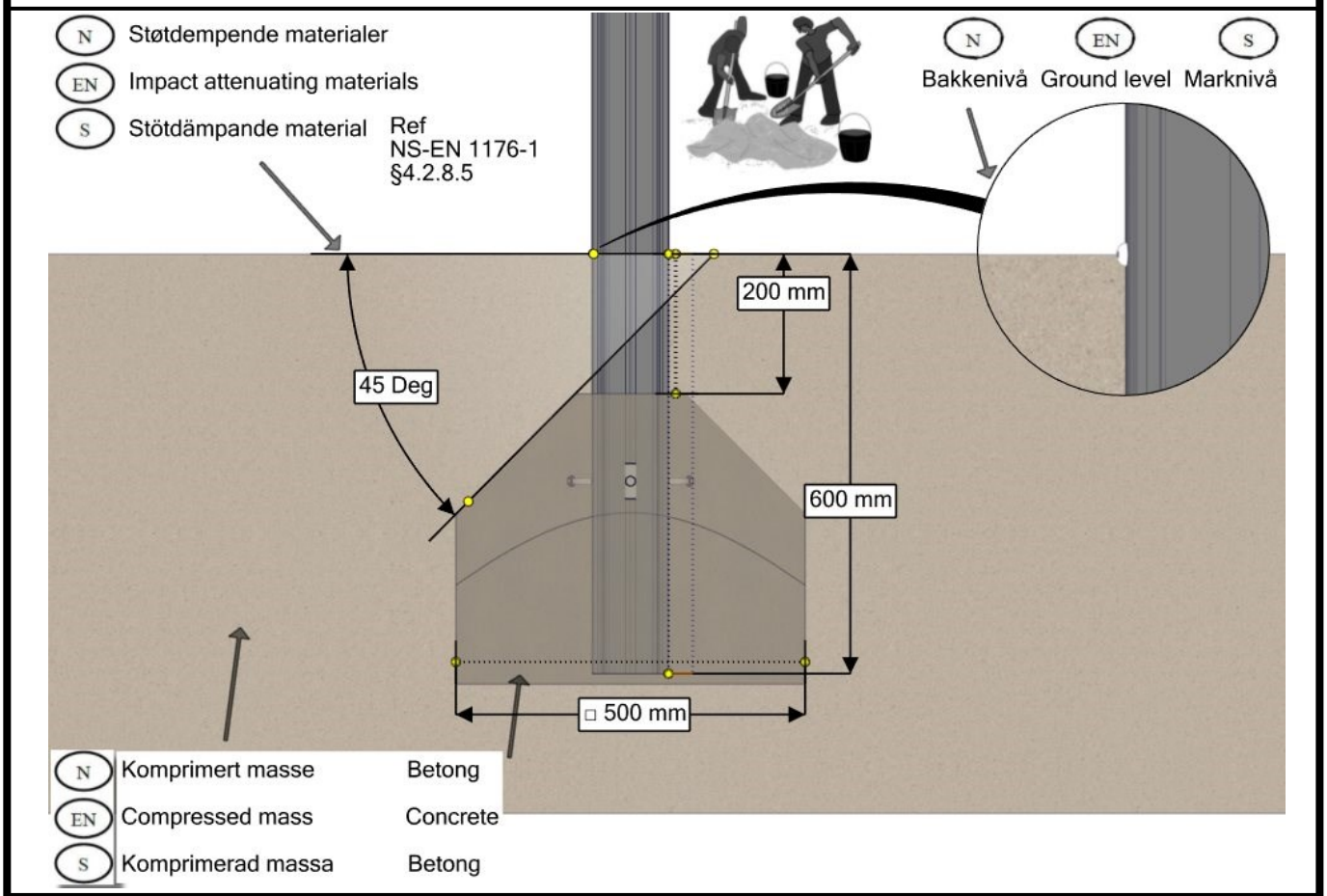

Fundamentering uten betong / Foundation without concrete / Förankring utan betong

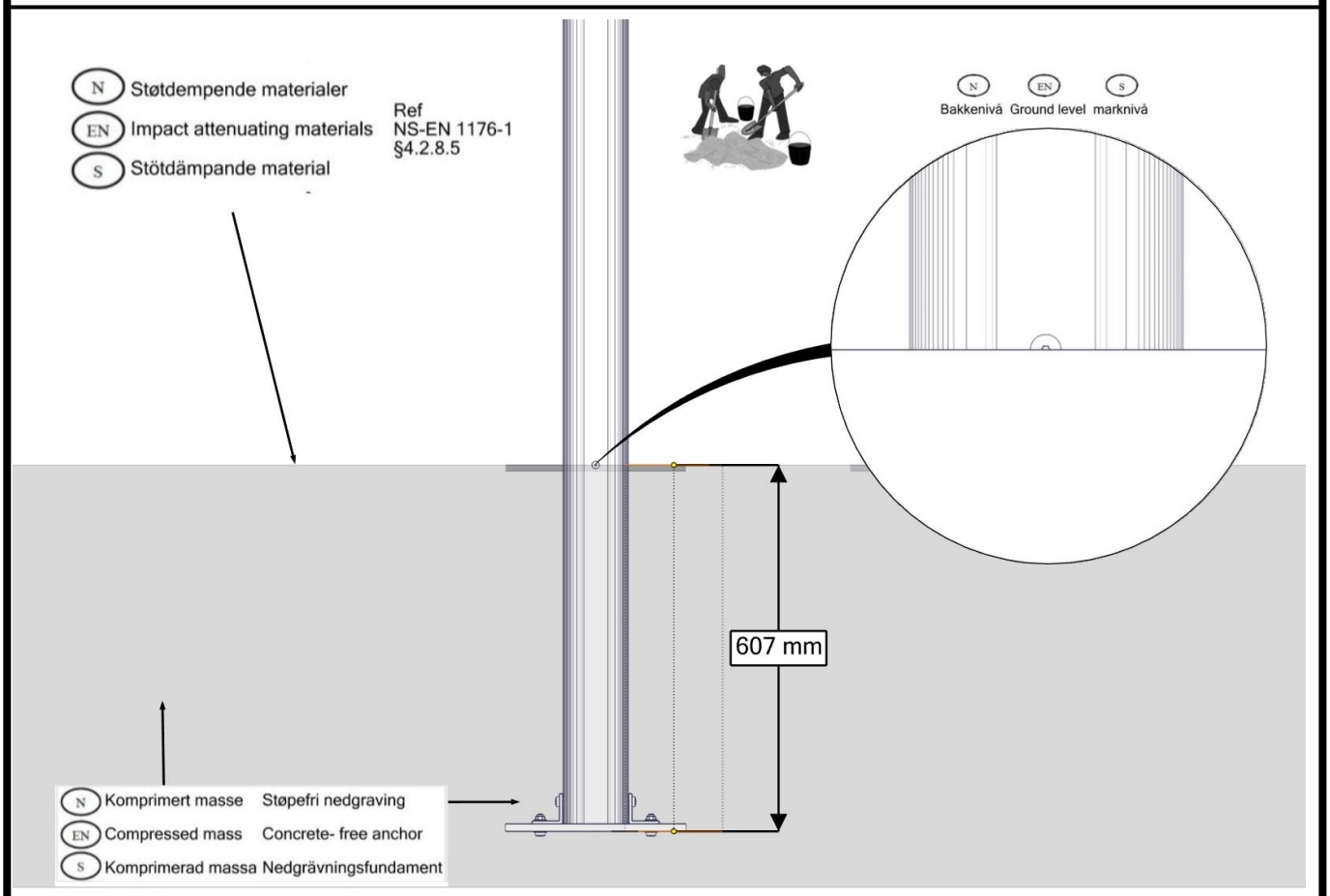

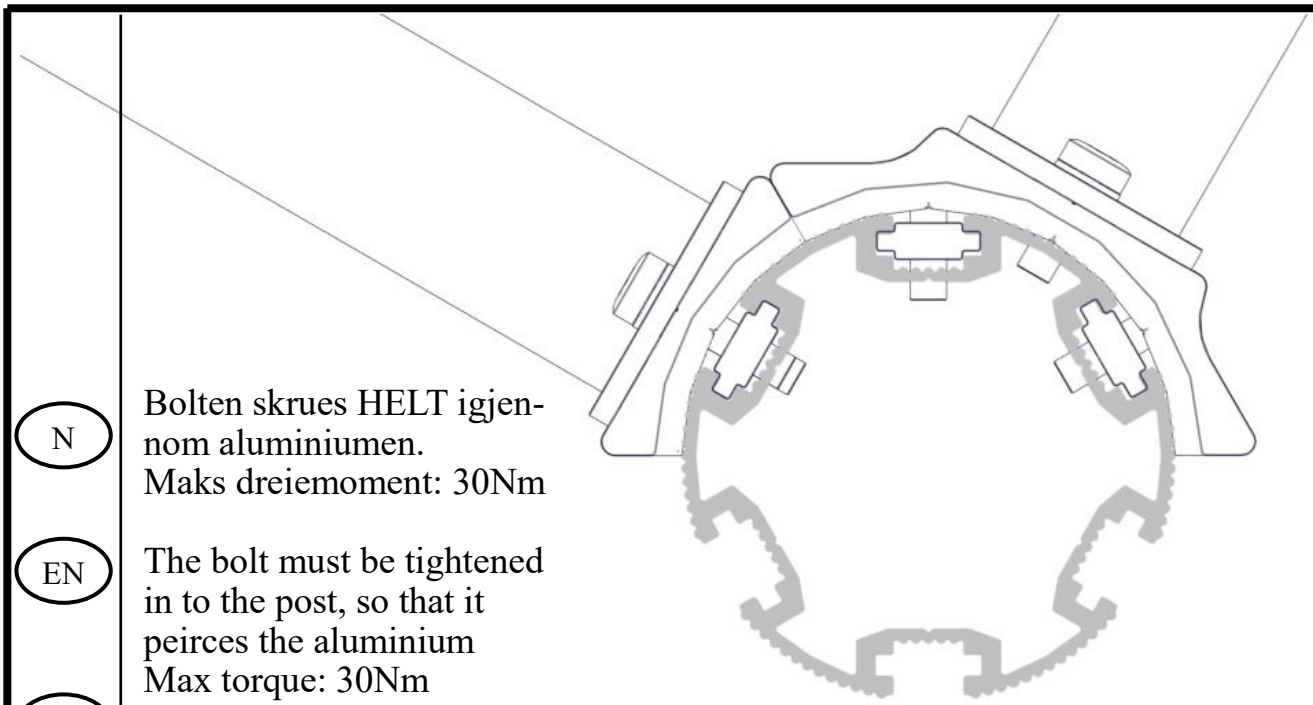

N

Bolten skrues HELT igjen-
nom aluminiumen.
Maks dreiemoment: 30Nm

EN

The bolt must be tightened
in to the post, so that it
peirces the aluminium
Max torque: 30Nm

S

Bulten skuvas HELT
ignom aluminiumen.
Maks vridmoment: 30Nm

NO	Betongkvalitet	C25/30		
SE	Betongkvalitet			
EN	Concrete quality			
NO	Mengde betong		6,0	m³
SE	Mängd betong			
EN	Amount of concrete			
NO	Fundament størrelse		0,5 x 0,5 x 0,4	m
SE	Stiftelsestorlek			
EN	Foundation size			
NO	For sikkerhet må fundamentene med sand eller myk jord være minst 50% større i areal			
SE	För säkerheten måste grunden med sand eller mjuk jord vara minst 50% större i området			
EN	For safety, the foundations with sand or soft soil must be at least 50% larger in area			
NO	Tyngste element	40-142-099	56	Kg
SE	Tyngsta element			
EN	Heaviest element			
NO	Største element	07-200-010 SFA5126/2	4,85x0,72x0,25 L=6,45 Ø=0,11	m
SE	Största element			
EN	Biggest element			

Fallhøyder / Free height of fall / Fallhöjder

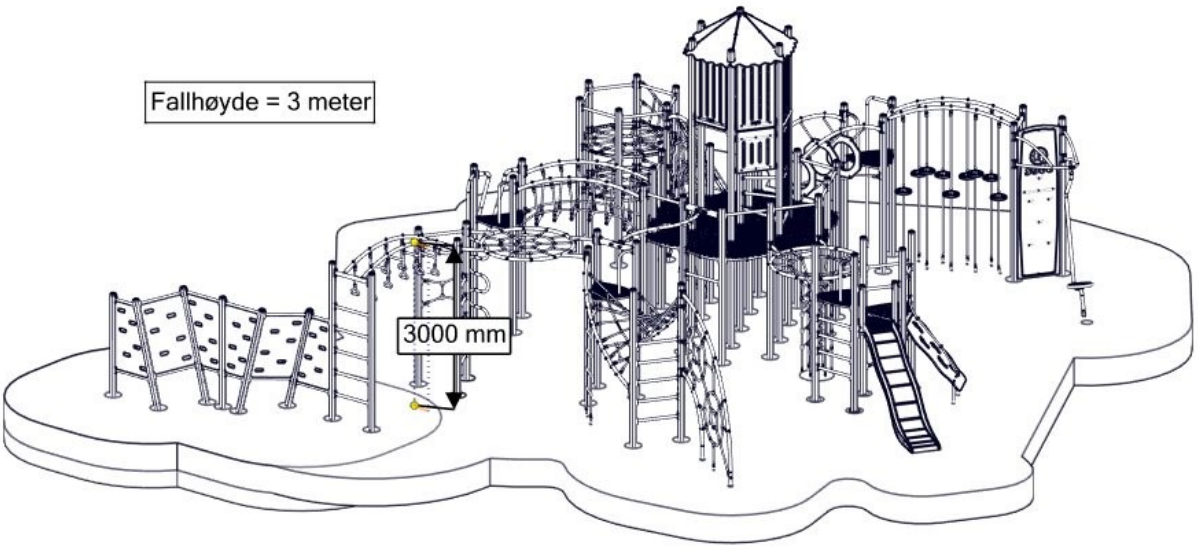

Sikkerhetssone / Safety zone / Säkerhetszon

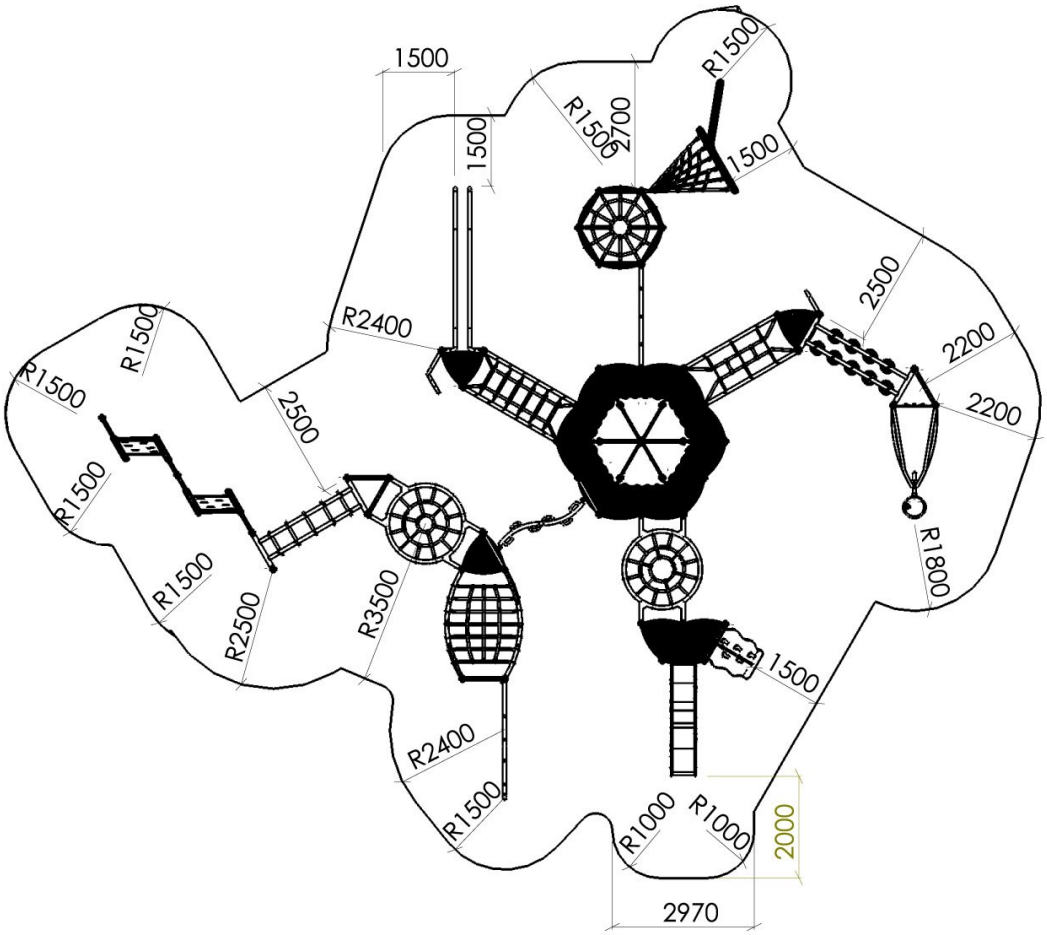

Plassering av forankringer / Ground plan / Placering av förankringar

N Alle mål er oppgitt i millimeter

EN Scale measured in mm

S Alla mått är i millimeter.

Plassering av forankringer / Ground plan / Placering av förankringar

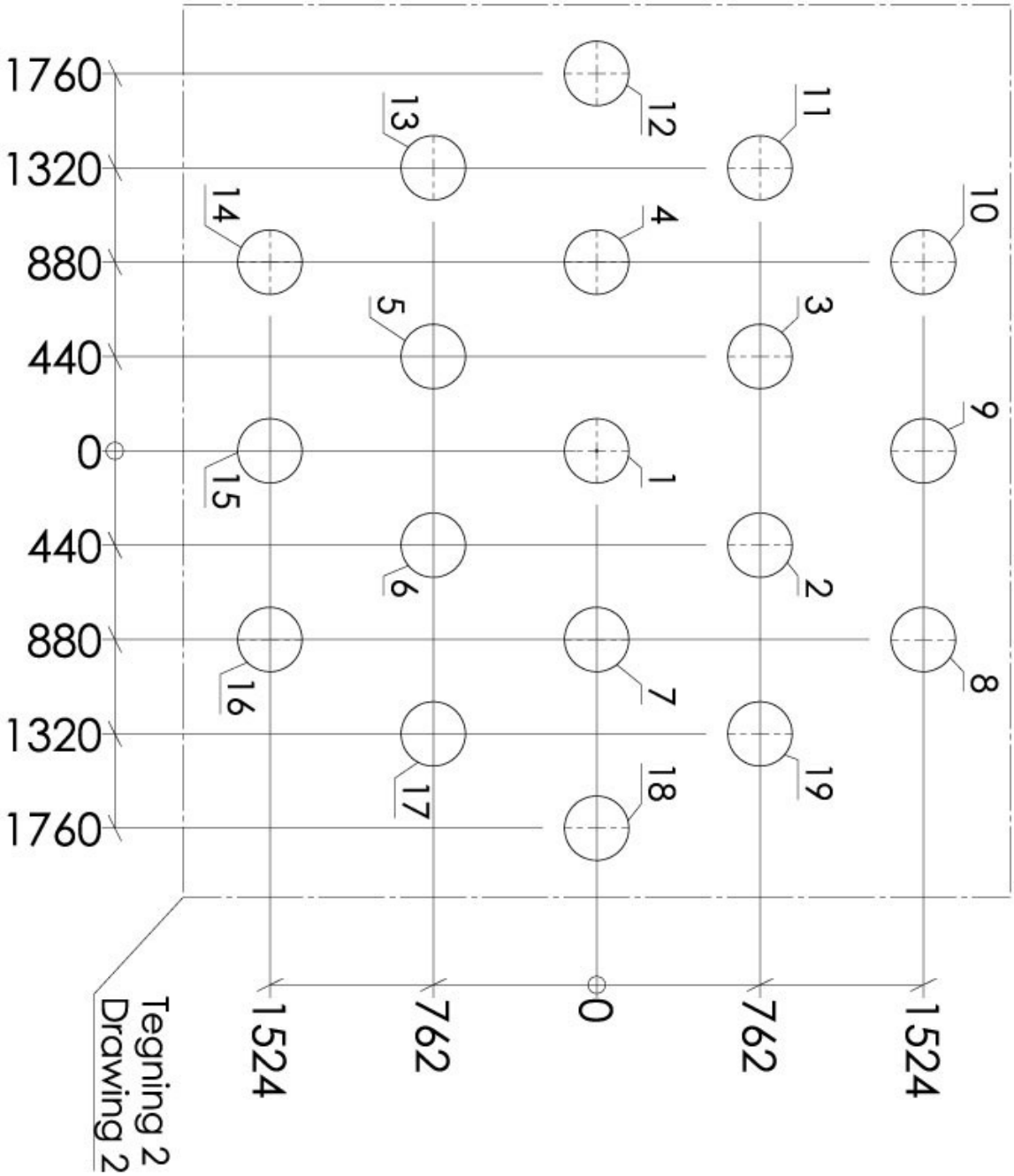

N Alle mål er oppgitt i millimeter

EN Scale measured in mm

S Alla mått är i millimeter.

Plassering av forankringer / Ground plan / Placering av förankringar

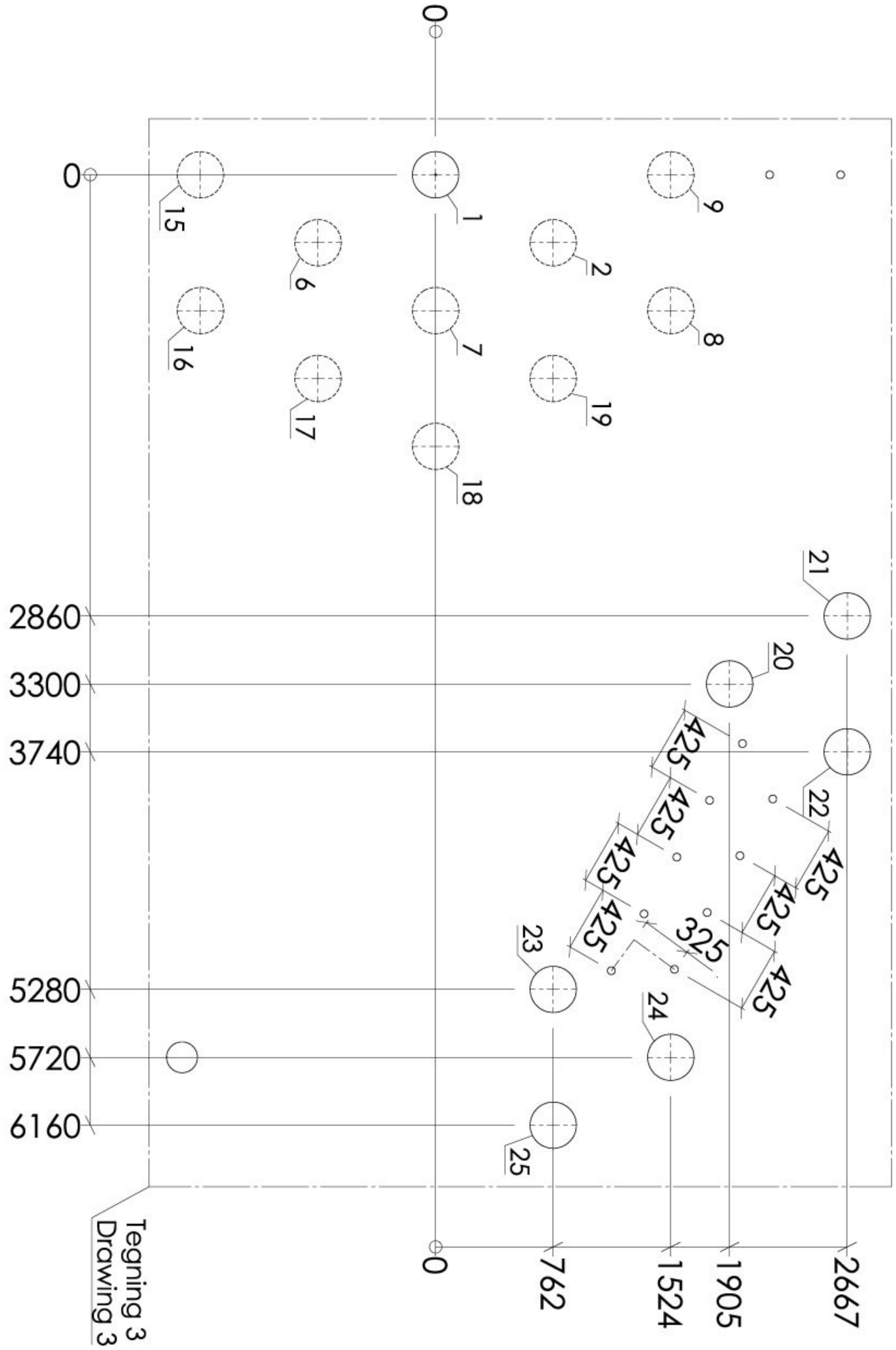

N Alle mål er oppgitt i millimeter

EN Scale measured in mm

S Alla mått är i millimeter.

Plassering av forankringer / Ground plan / Placering av förankringar

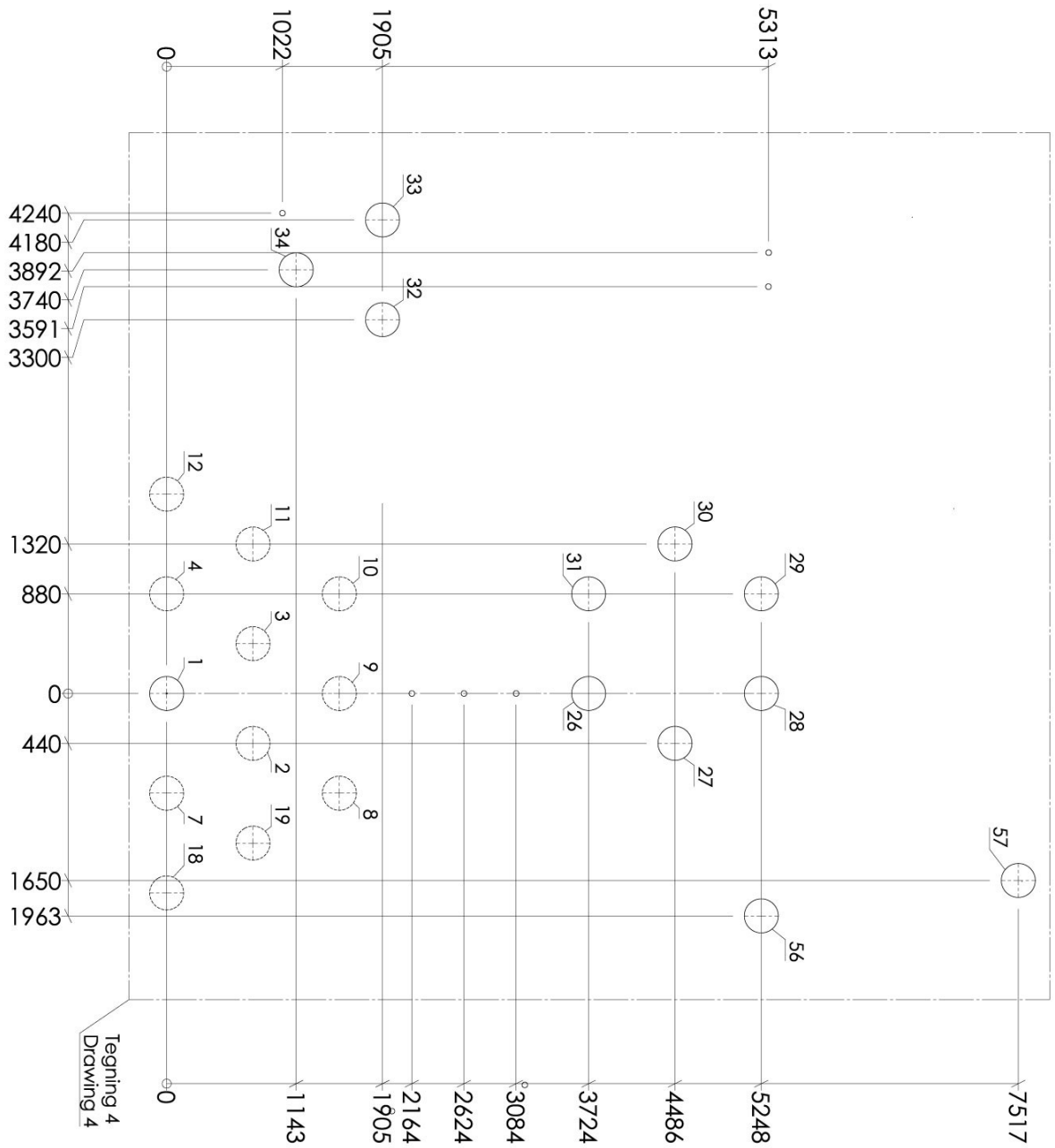

N Alle mål er oppgitt i millimeter

EN Scale measured in mm

S Alla mått är i millimeter.

Plassering av forankringer / Ground plan / Placering av förankringar

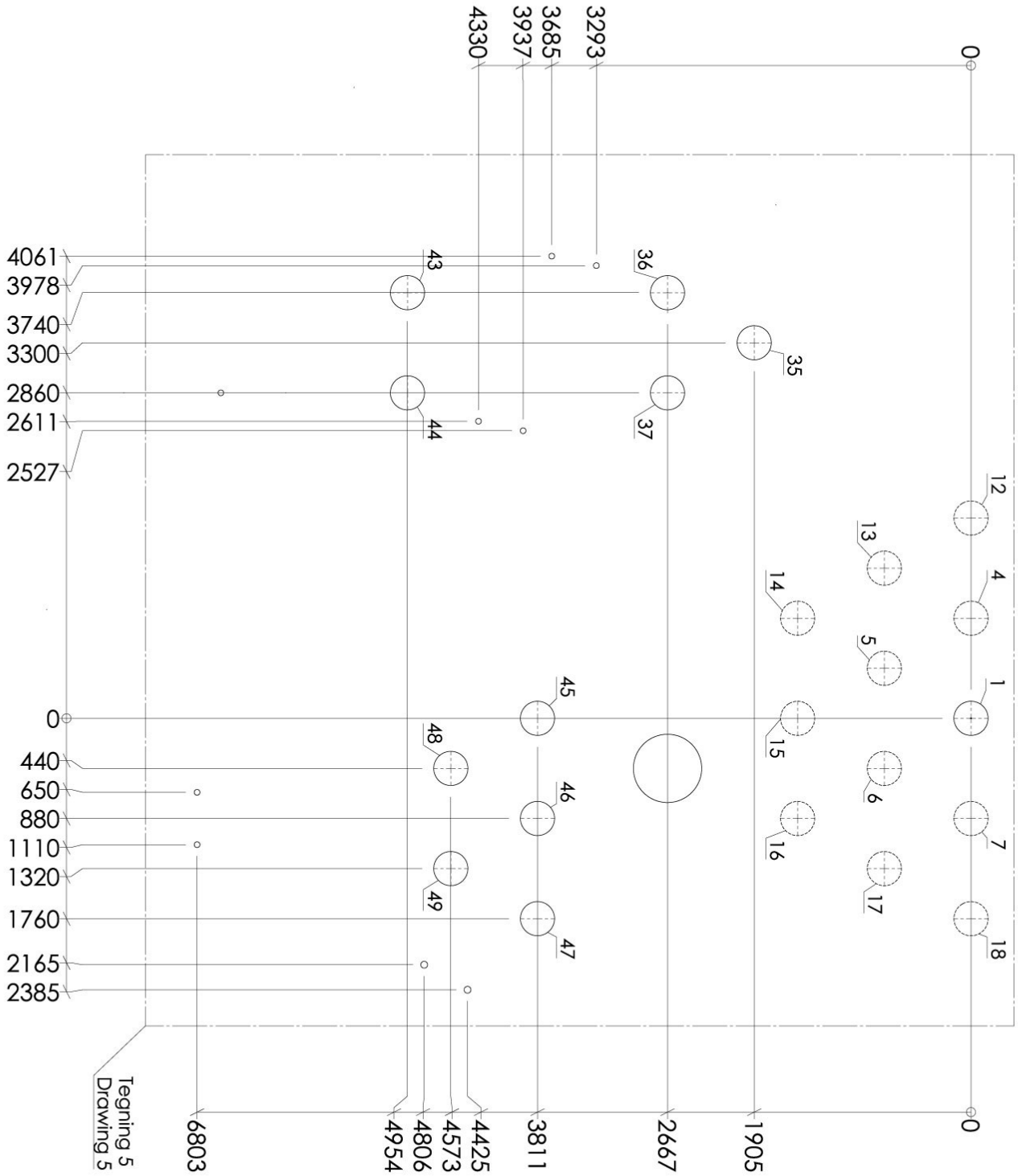

N Alle mål er oppgitt i millimeter

EN Scale measured in mm

S Alla mått är i millimeter.

Plassering av forankringer / Ground plan / Placering av förankringar

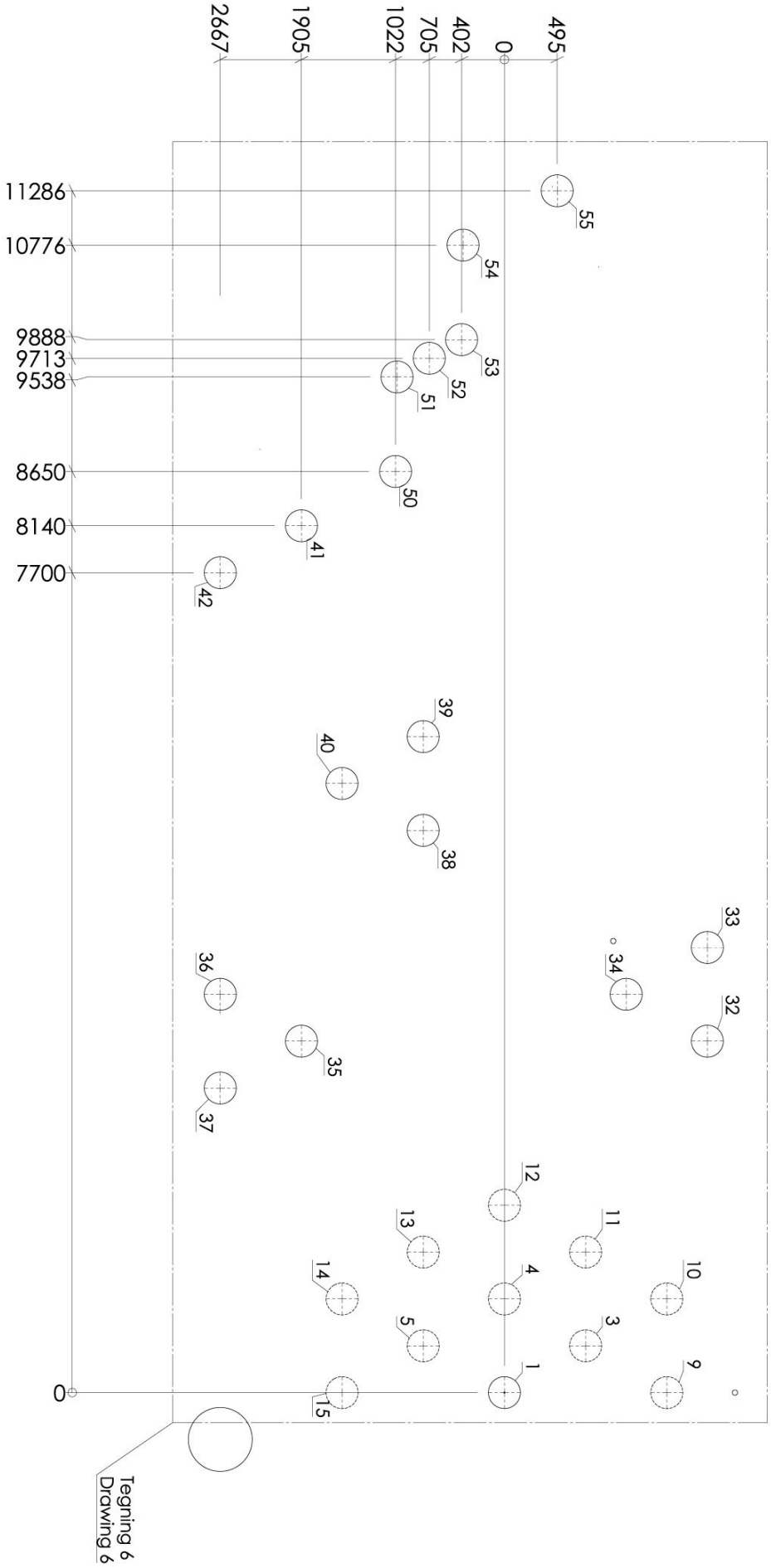

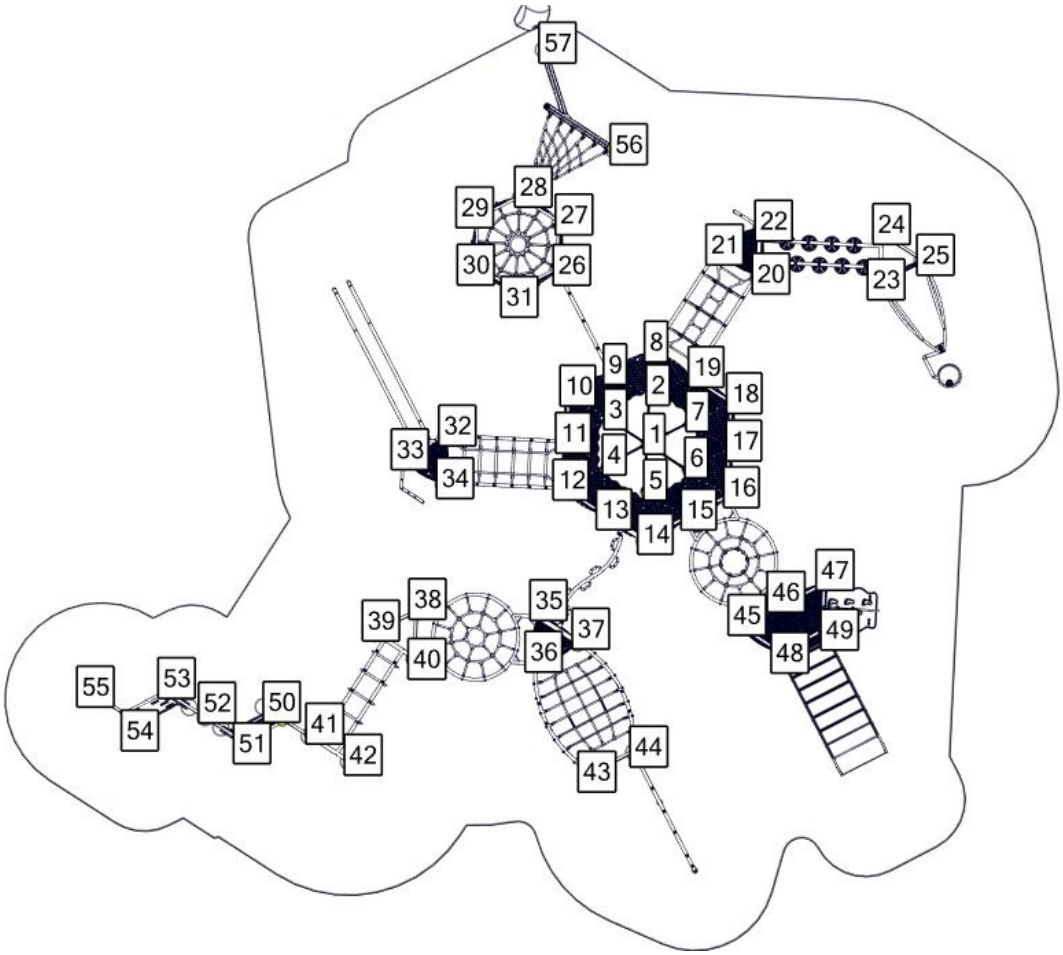

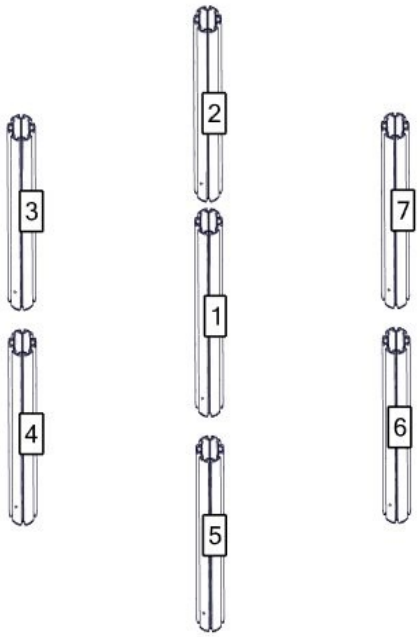

nr	PartName	Artnr	Antall
1	Stolpe Ø110 Lengde=6000	SFA5126/2	6
2	Stolpe Ø110 Lengde=6450	SFA5126/2	1

Se separat delmontering for detaljer
See separate assembly for details
Se separata delmontering för detaljer

Stolpe / Post: 1-19

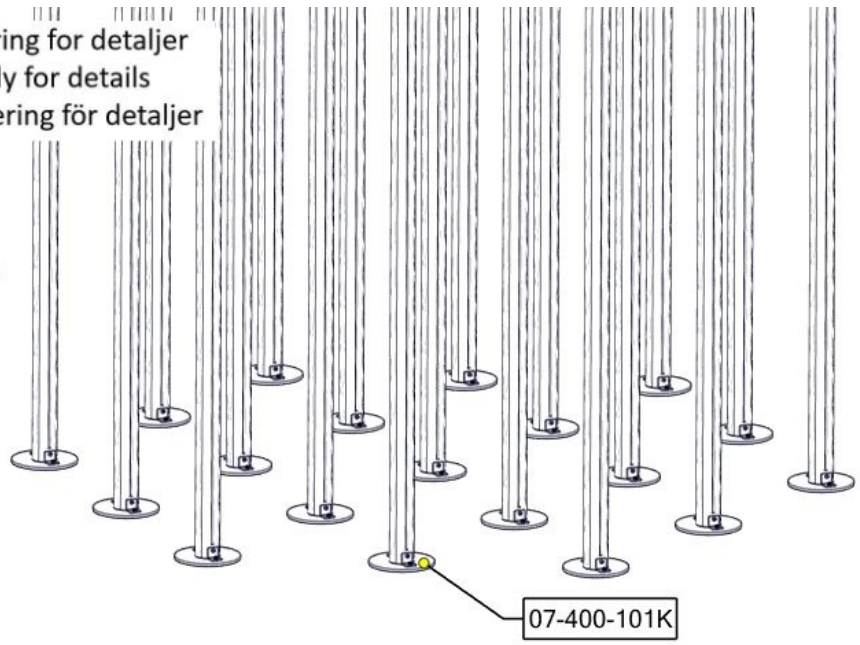

nr	PartName	Artnr	Antall
1	Fundamentplate 1x110 stolpe komplett	07-400-101K	19
2	Stolpe Ø110 Lengde=6000	SFA5126/2	6
3	Stolpe Ø110 Lengde=6450	SFA5126/2	1
4	Stolpe Ø110 Lengde=3450	SFA5126/2	12

Se separat delmontering for detaljer
See separate assembly for details
Se separata delmontering för detaljer

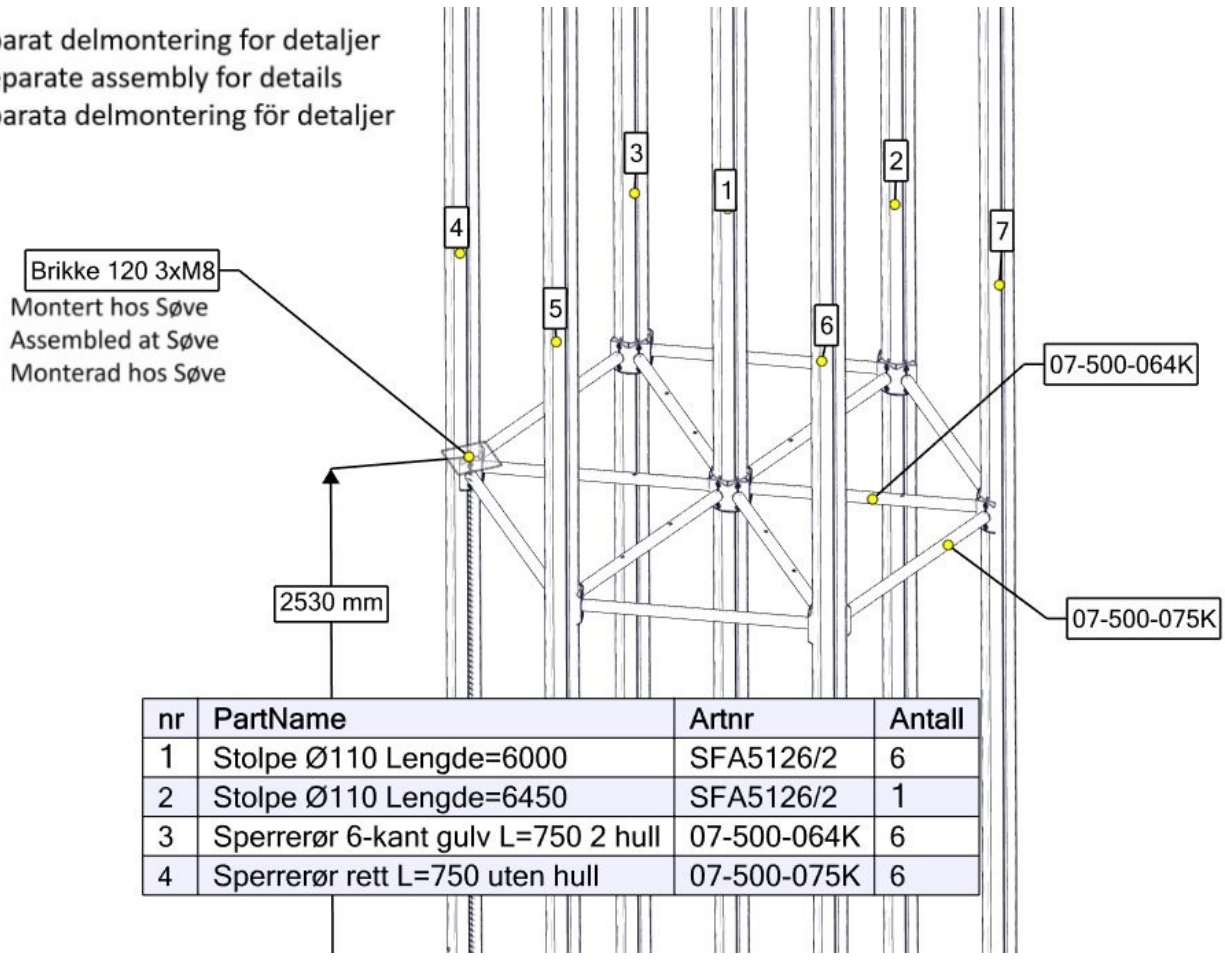

nr	PartName	Artnr	Antall
1	Stolpe Ø110 Lengde=6000	SFA5126/2	6
2	Stolpe Ø110 Lengde=6450	SFA5126/2	1
3	Sperrerør 6-kant gulv L=750 2 hull	07-500-064K	6
4	Sperrerør rett L=750 uten hull	07-500-075K	6

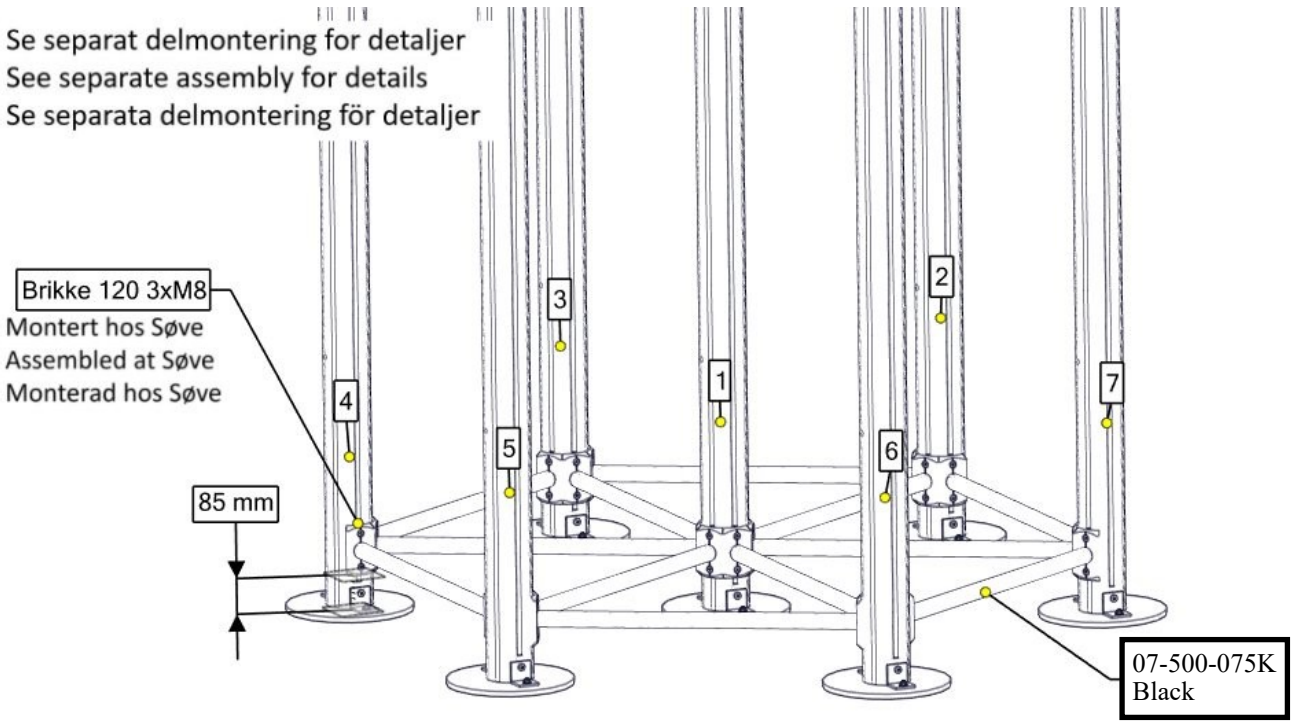

nr	PartName	Artnr	Antall
1	Sperrerør rett L=750 uten hull	**07-500-075K**	12

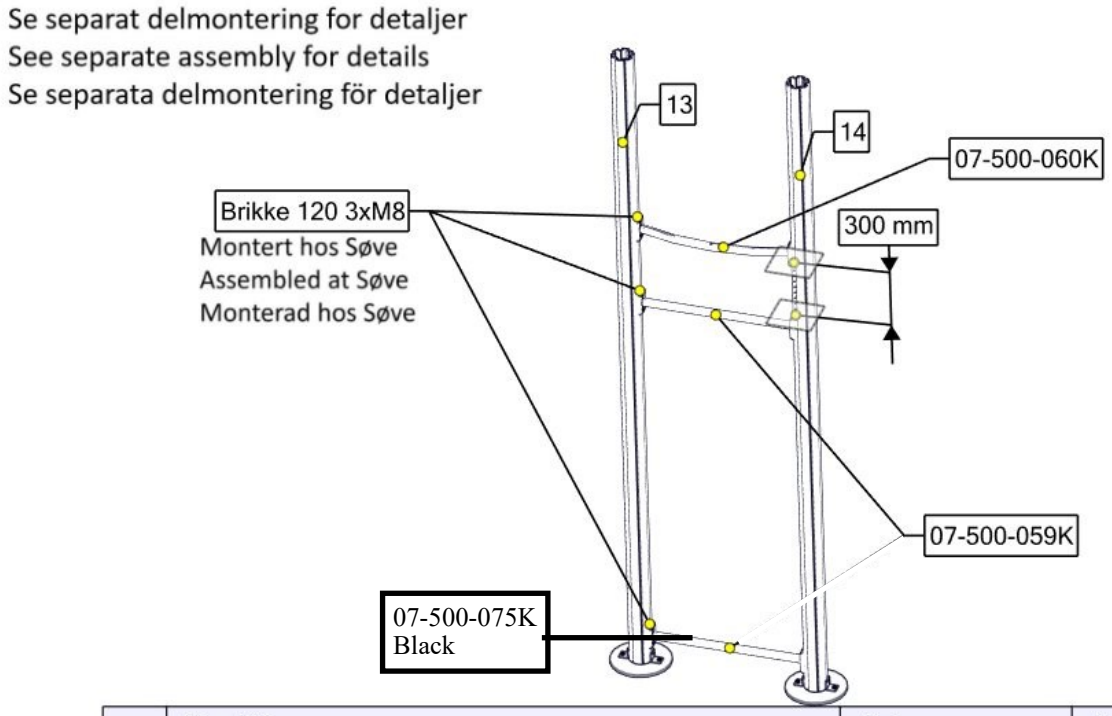

nr	PartName	Artnr	Antall
1	Sperrerør Bøyd L=750 m hull gulv komplet	07-500-060K	1
2	Sperrerør rett L=750 uten hull	07-500-059K	1

07-500-075K 1

Se separat delmontering for detaljer
See separate assembly for details
Se separata delmontering för detaljer

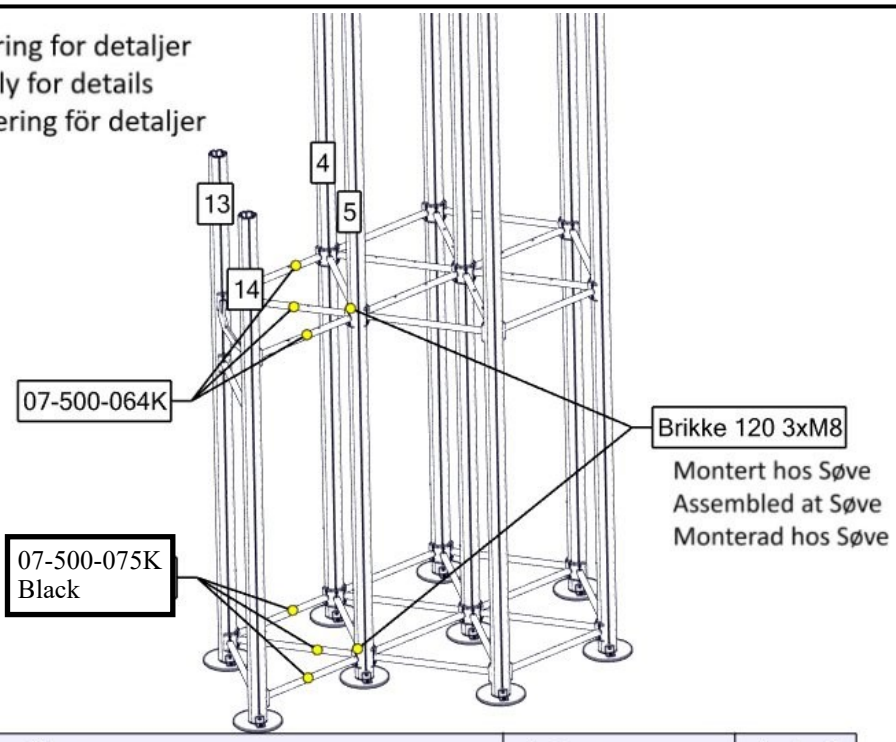

nr	PartName	Artnr	Antall
1	Sperrerør 6-kant gulv L=750 2 hull	07-500-064K	3
2	Sperrerør rett L=750 uten hull	**07-500-075K**	3

Se separat delmontering for detaljer
See separate assembly for details
Se separata delmontering för detaljer

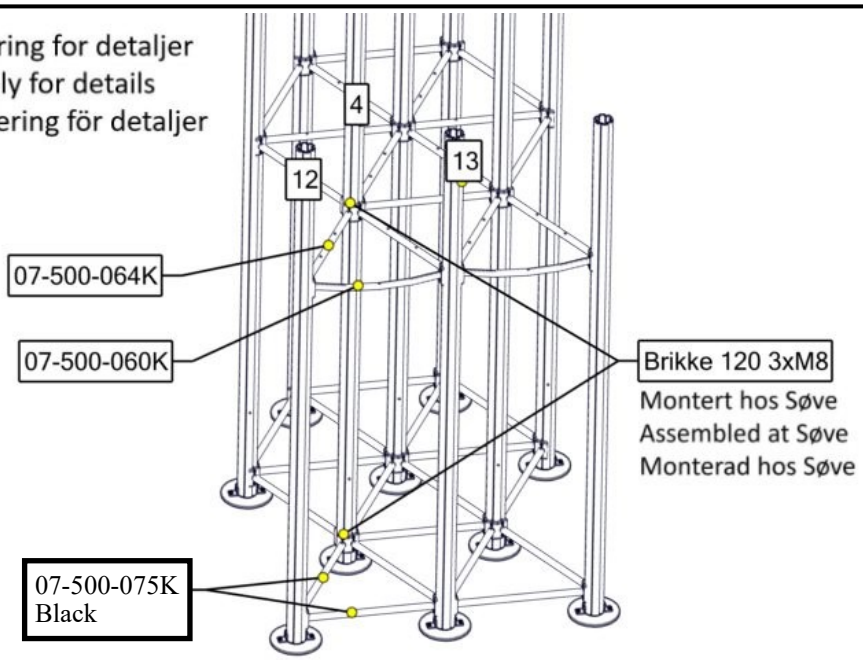

nr	PartName	Artnr	Antall
1	Sperrerør 6-kant gulv L=750 2 hull	07-500-064K	1
2	Sperrerør Bøyd L=750 m hull gulv komplet	07-500-060K	1
3	Sperrerør rett L=750 uten hull	**07-500-075K**	2

Se separat delmontering for detaljer
See separate assembly for details
Se separata delmontering för detaljer

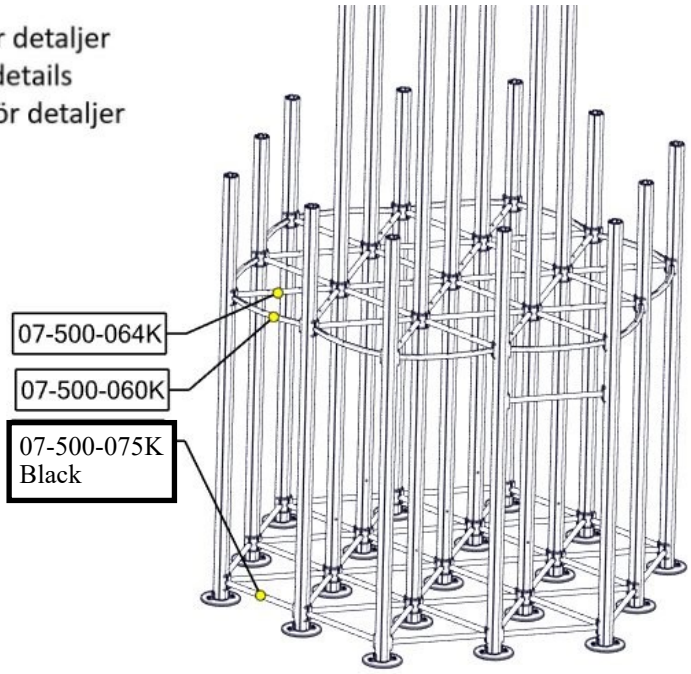

nr	PartName	Artnr	Antall
1	Sperrerør rett L=750 uten hull	**07-500-075K**	24
2	Sperrerør Bøyd L=750 m hull gulv komplet	07-500-060K	10
3	Sperrerør 6-kant gulv L=750 2 hull	07-500-064K	14

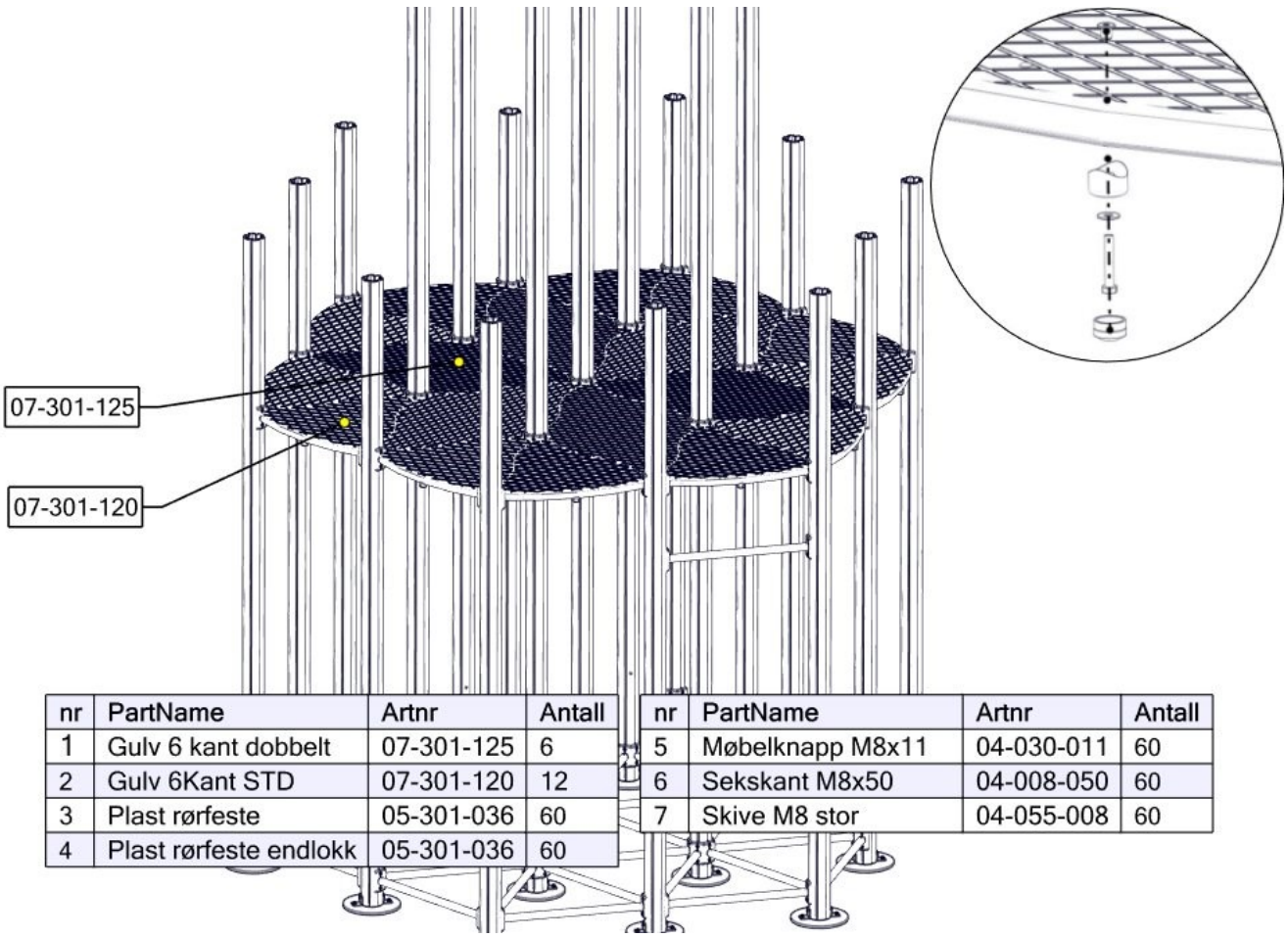

nr	PartName	Artnr	Antall
1	Gulv 6 kant dobbelt	07-301-125	6
2	Gulv 6Kant STD	07-301-120	12
3	Plast rørfeste	05-301-036	60
4	Plast rørfeste endlokk	05-301-036	60

nr	PartName	Artnr	Antall
5	Møbelknapp M8x11	04-030-011	60
6	Sekskant M8x50	04-008-050	60
7	Skive M8 stor	04-055-008	60

Se separat delmontering for detaljer
See separate assembly for details
Se separata delmontering för detaljer

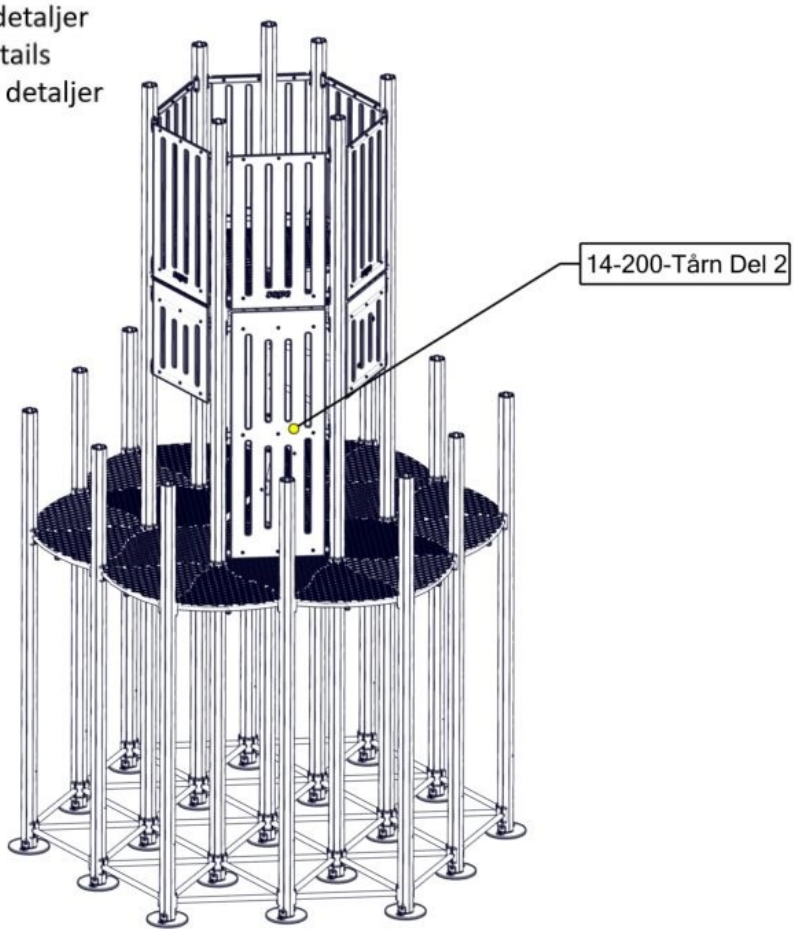

Se separat delmontering for detaljer
See separate assembly for details
Se separata delmontering för detaljer

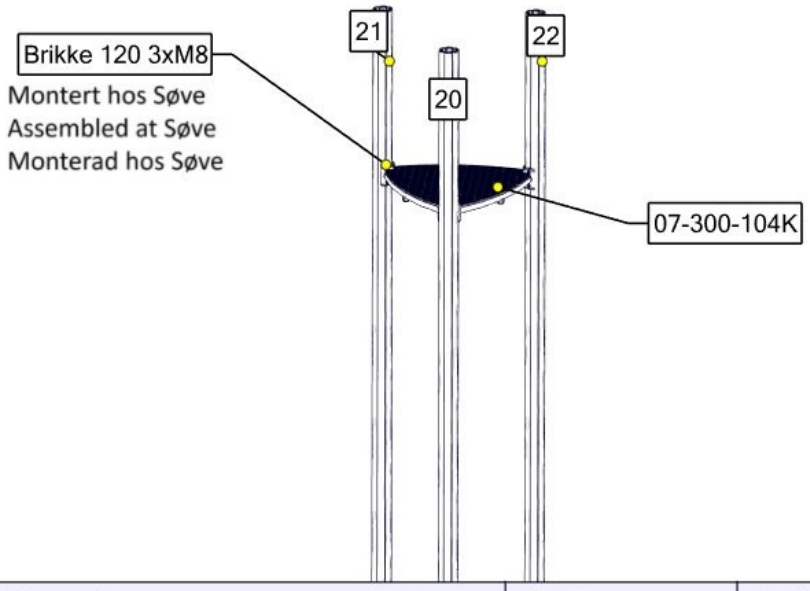

nr	PartName	Artnr	Antall
1	Stolpe Ø110 Lengde=3450	SFA5126/2	3
2	Gulv 3-kant 880x880 STD komplett	07-300-104K	1

Se separat delmontering for detaljer
See separate assembly for details
Se separata delmontering för detaljer

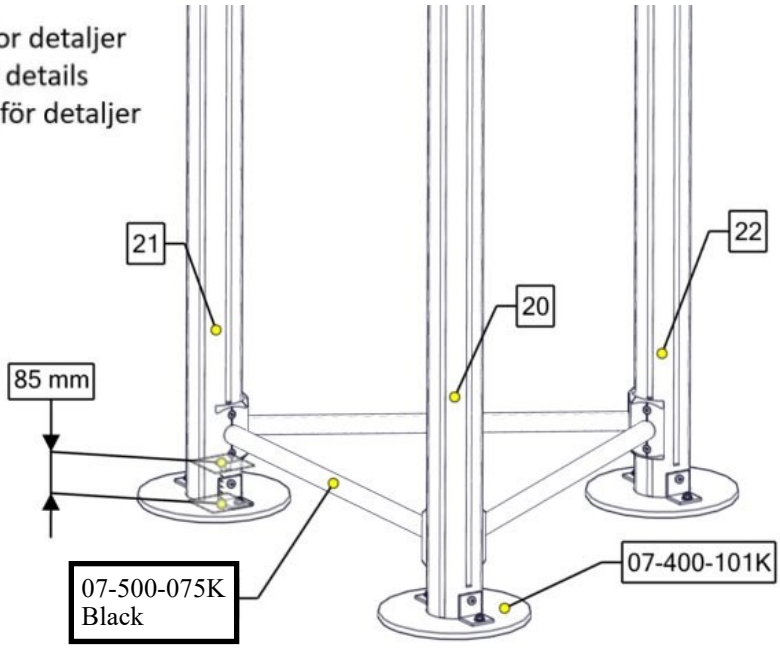

nr	PartName	Artnr	Antall
1	Sperrerør rett L=750 uten hull	**07-500-075K**	3
2	Fundamentplate 1x110 stolpe komplett	07-400-101K	3

Se separat delmontering for detaljer
See separate assembly for details
Se separata delmontering för detaljer

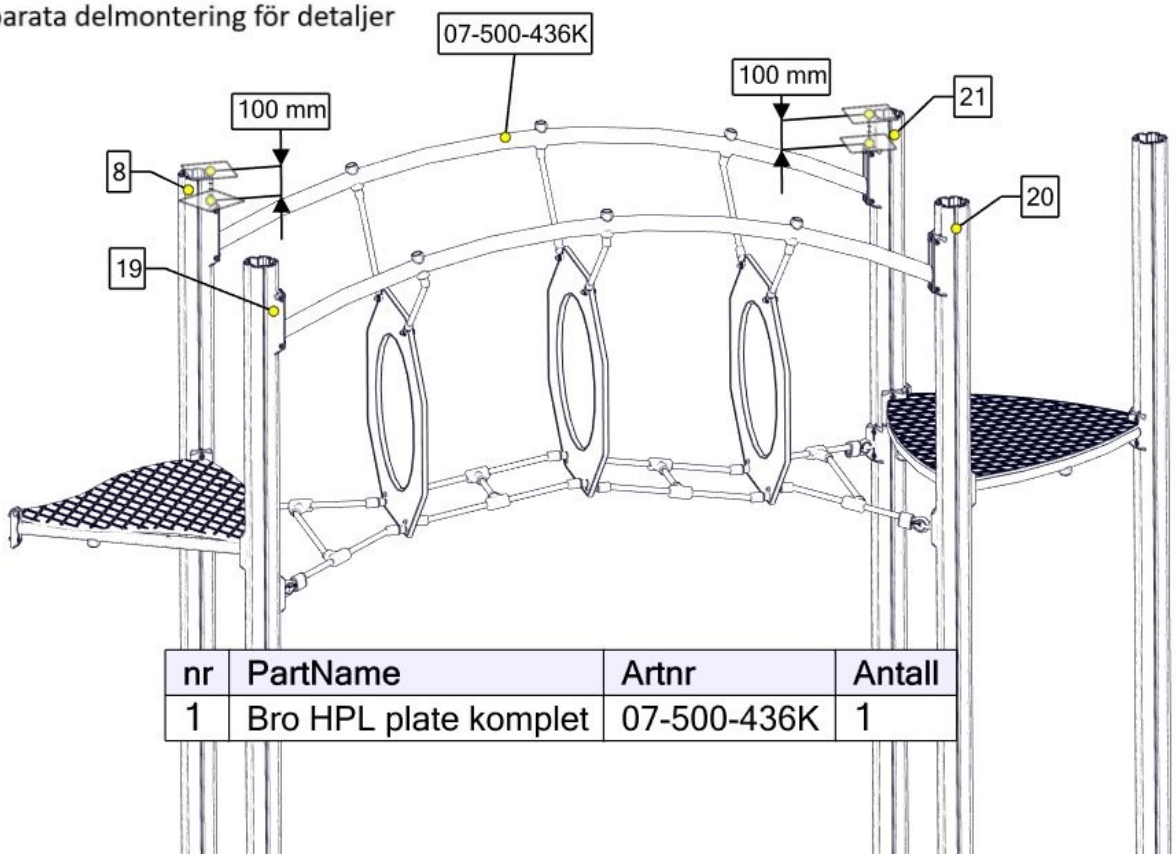

nr	PartName	Artnr	Antall
1	Bro HPL plate komplet	07-500-436K	1

Se separat delmontering for detaljer
See separate assembly for details
Se separata delmontering för detaljer

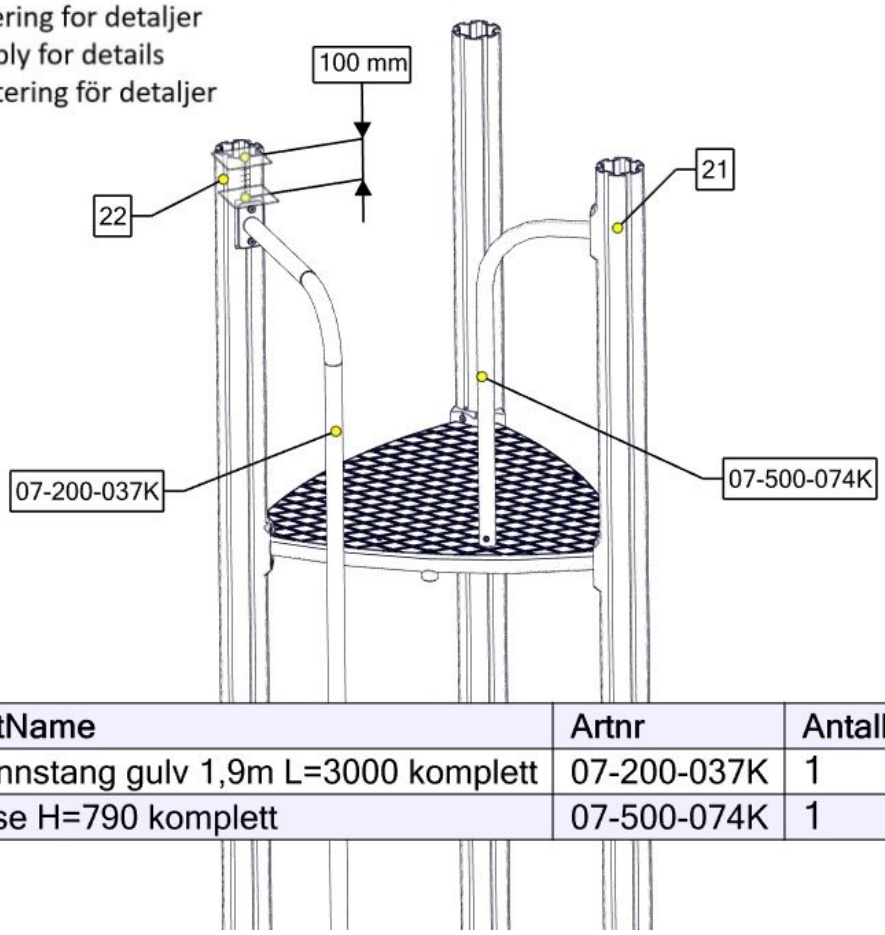

nr	PartName	Artnr	Antall
1	Brannstang gulv 1,9m L=3000 komplett	07-200-037K	1
2	Sluse H=790 komplett	07-500-074K	1

Se separat delmontering for detaljer
See separate assembly for details
Se separata delmontering för detaljer

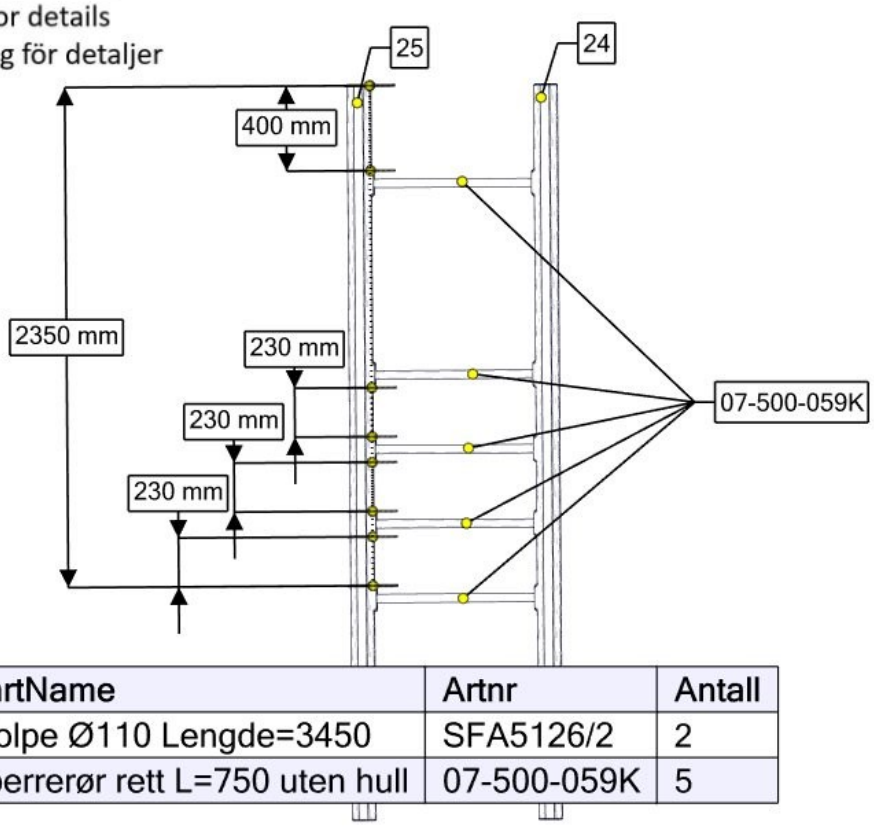

nr	PartName	Artnr	Antall
1	Stolpe Ø110 Lengde=3450	SFA5126/2	2
2	Sperrerør rett L=750 uten hull	07-500-059K	5

Se separat delmontering for detaljer
See separate assembly for details
Se separata delmontering för detaljer

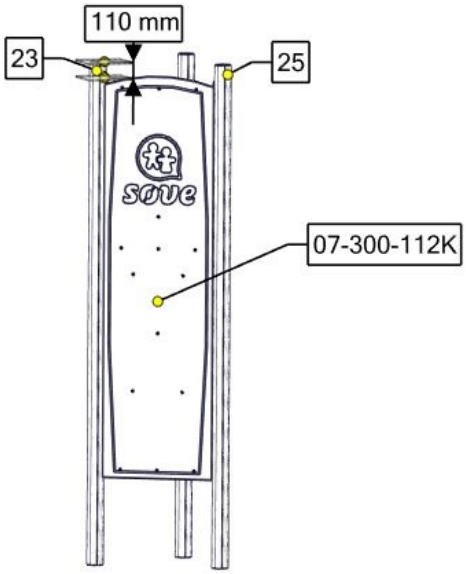

nr	PartName	Artnr	Antall
1	Stolpe Ø110 Lengde=3450	SFA5126/2	1
2	Klatreplate/vegg Søve logo komplett	07-300-112K	1

Se separat delmontering for detaljer
See separate assembly for details
Se separata delmontering för detaljer

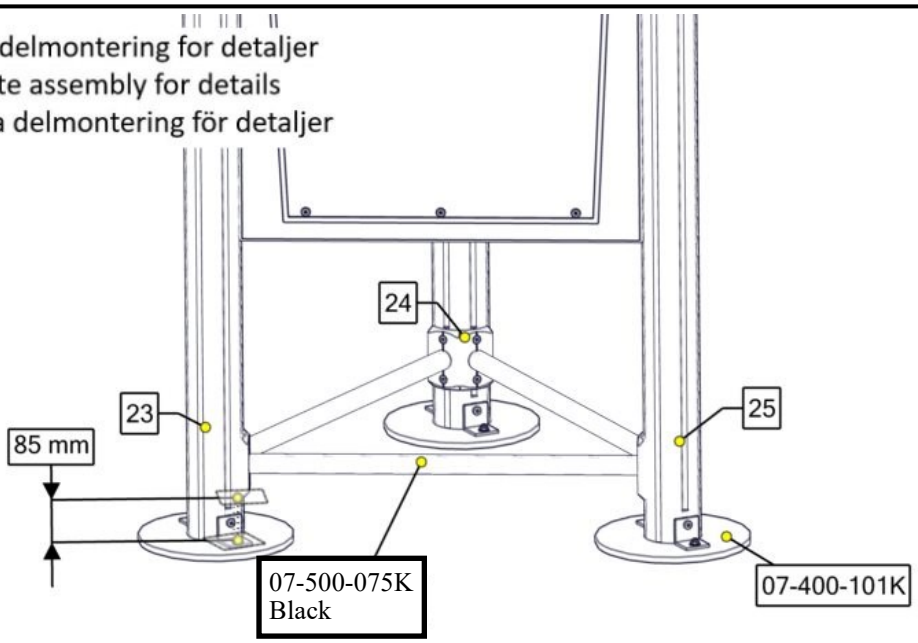

nr	PartName	Artnr	Antall
1	Sperrerør rett L=750 uten hull	**07-500-075K**	3
2	Fundamentplate 1x110 stolpe komplett	07-400-101K	3

Se separat delmontering for detaljer
See separate assembly for details
Se separata delmontering för detaljer

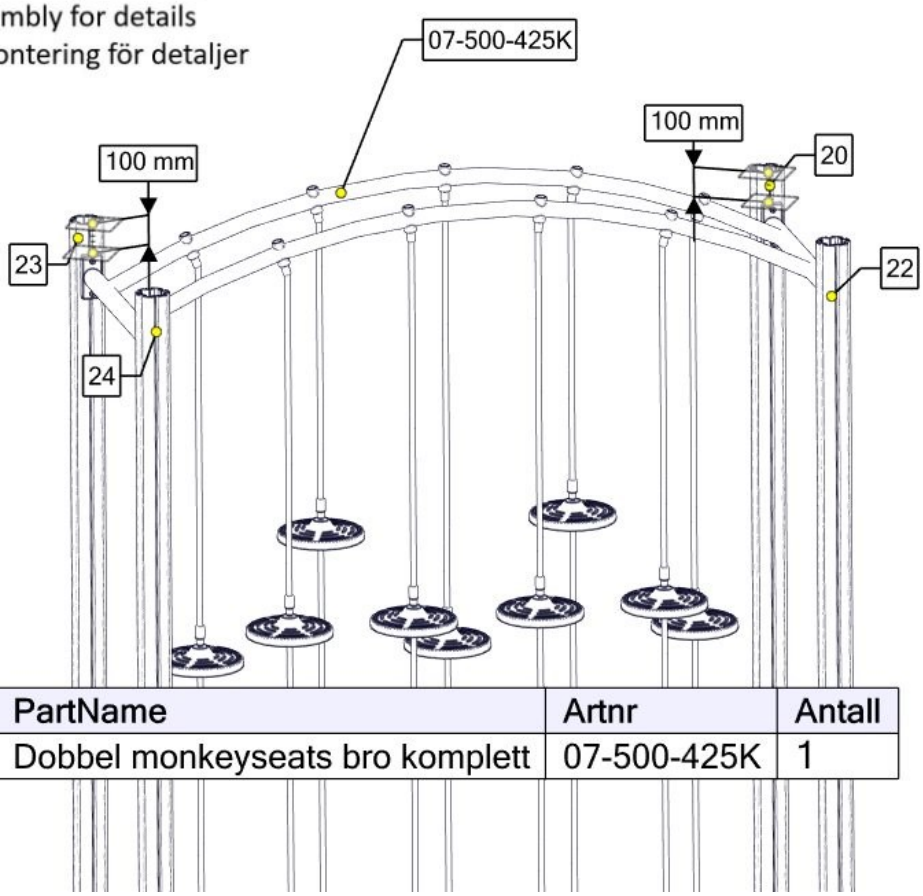

nr	PartName	Artnr	Antall
1	Dobbel monkeyseats bro komplett	07-500-425K	1

Se separat delmontering for detaljer
See separate assembly for details
Se separata delmontering för detaljer

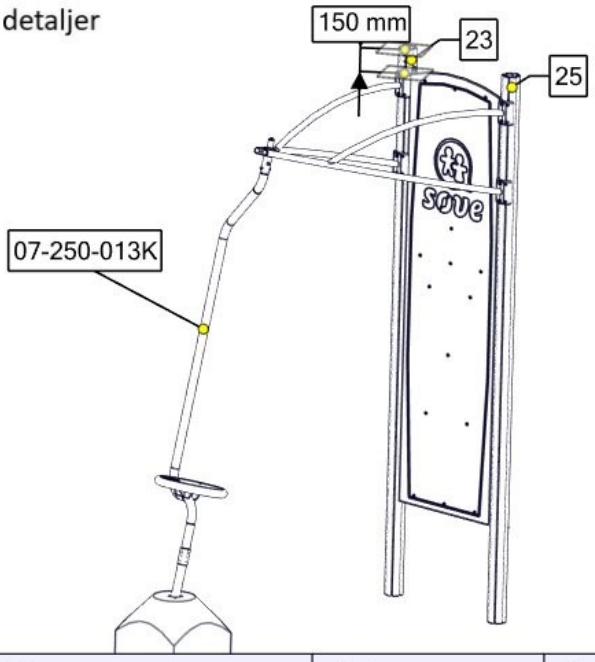

nr	PartName	Artnr	Antall
1	Swing CC880 komplett	07-250-013K	1

Se separat delmontering for detaljer
See separate assembly for details
Se separata delmontering för detaljer

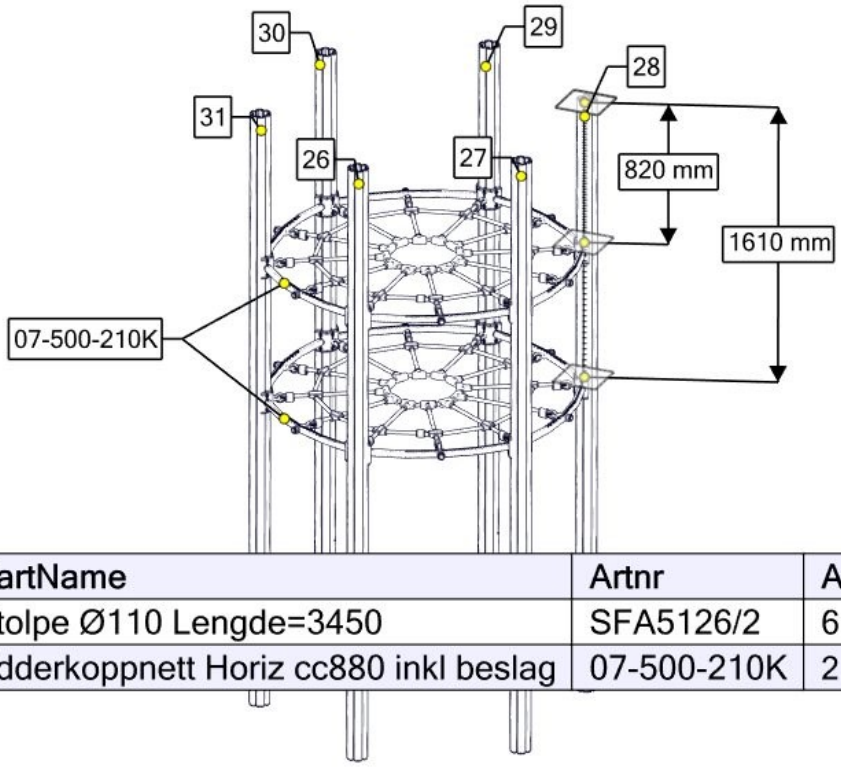

nr	PartName	Artnr	Antall
1	Stolpe Ø110 Lengde=3450	SFA5126/2	6
2	Edderkoppnett Horiz cc880 inkl beslag	07-500-210K	2

Se separat delmontering for detaljer
See separate assembly for details
Se separata delmontering för detaljer

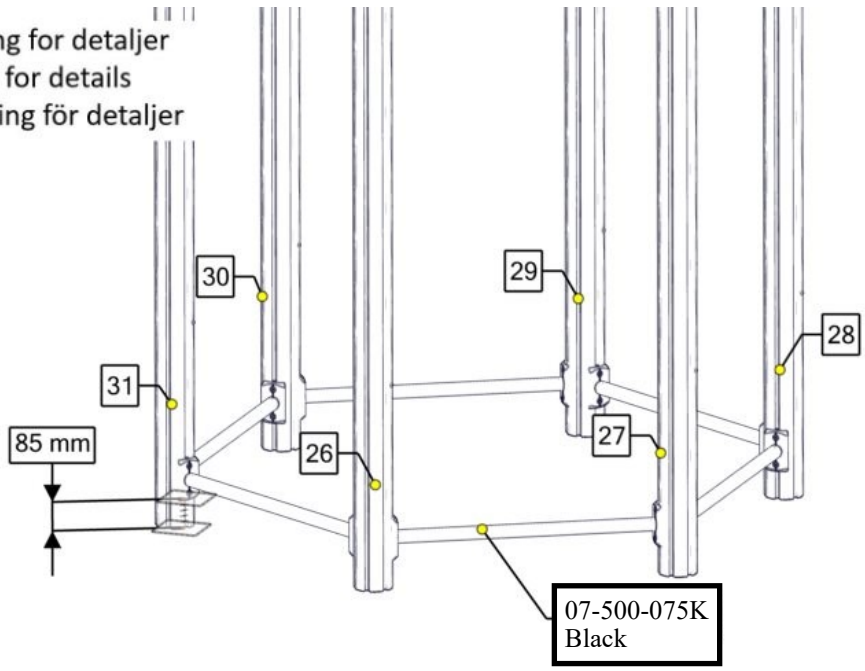

nr	PartName	Artnr	Antall
1	Sperrerør rett L=750 uten hull	**07-500-075K**	6

Se separat delmontering for detaljer
See separate assembly for details
Se separata delmontering för detaljer

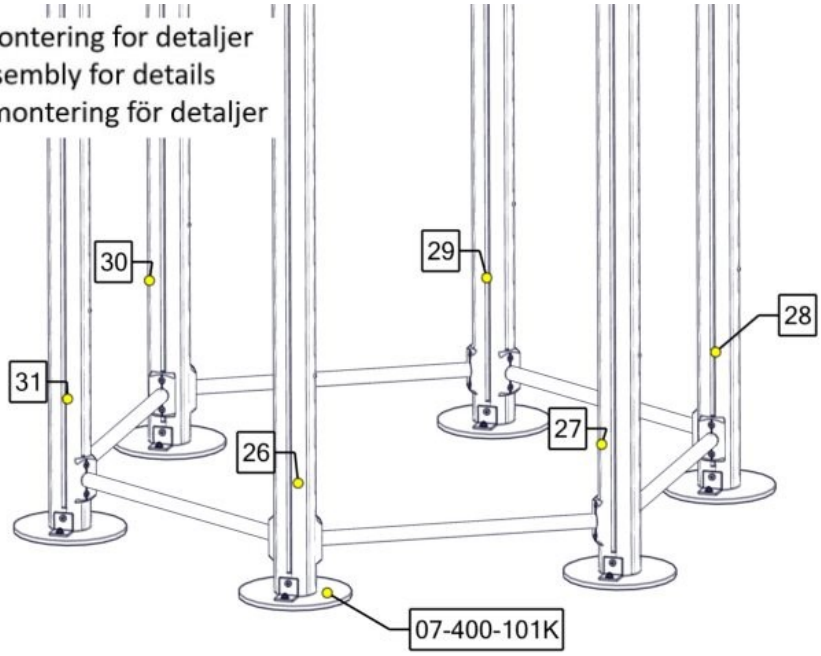

nr	PartName	Artnr	Antall
1	Fundamentplate 1x110 stolpe komplett	07-400-101K	6

Se separat delmontering for detaljer
See separate assembly for details
Se separata delmontering för detaljer

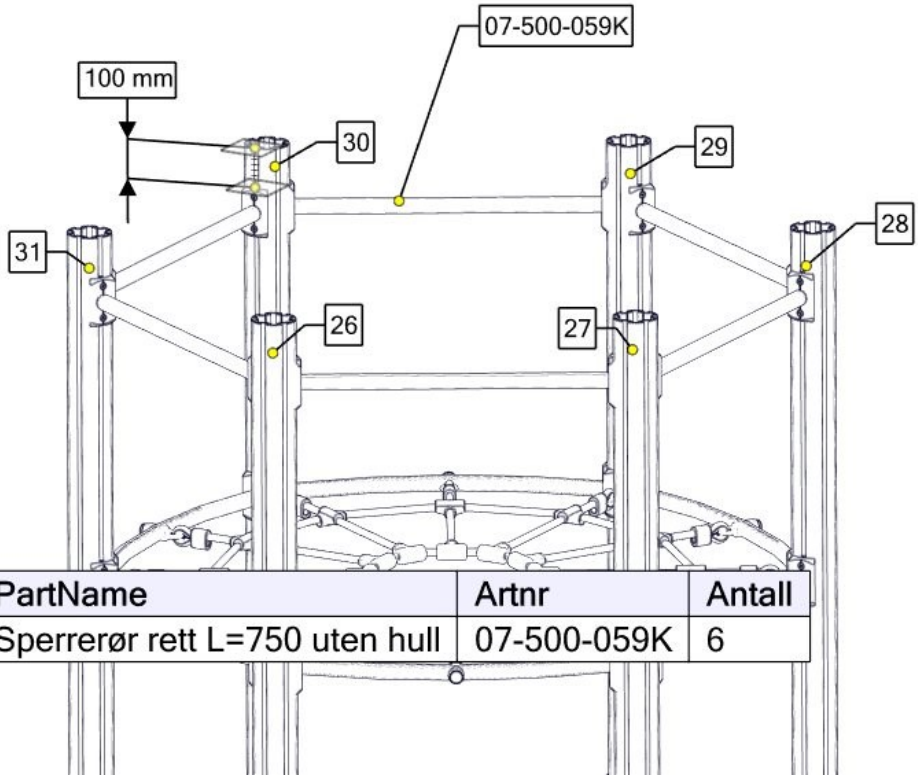

nr	PartName	Artnr	Antall
1	Sperrerør rett L=750 uten hull	07-500-059K	6

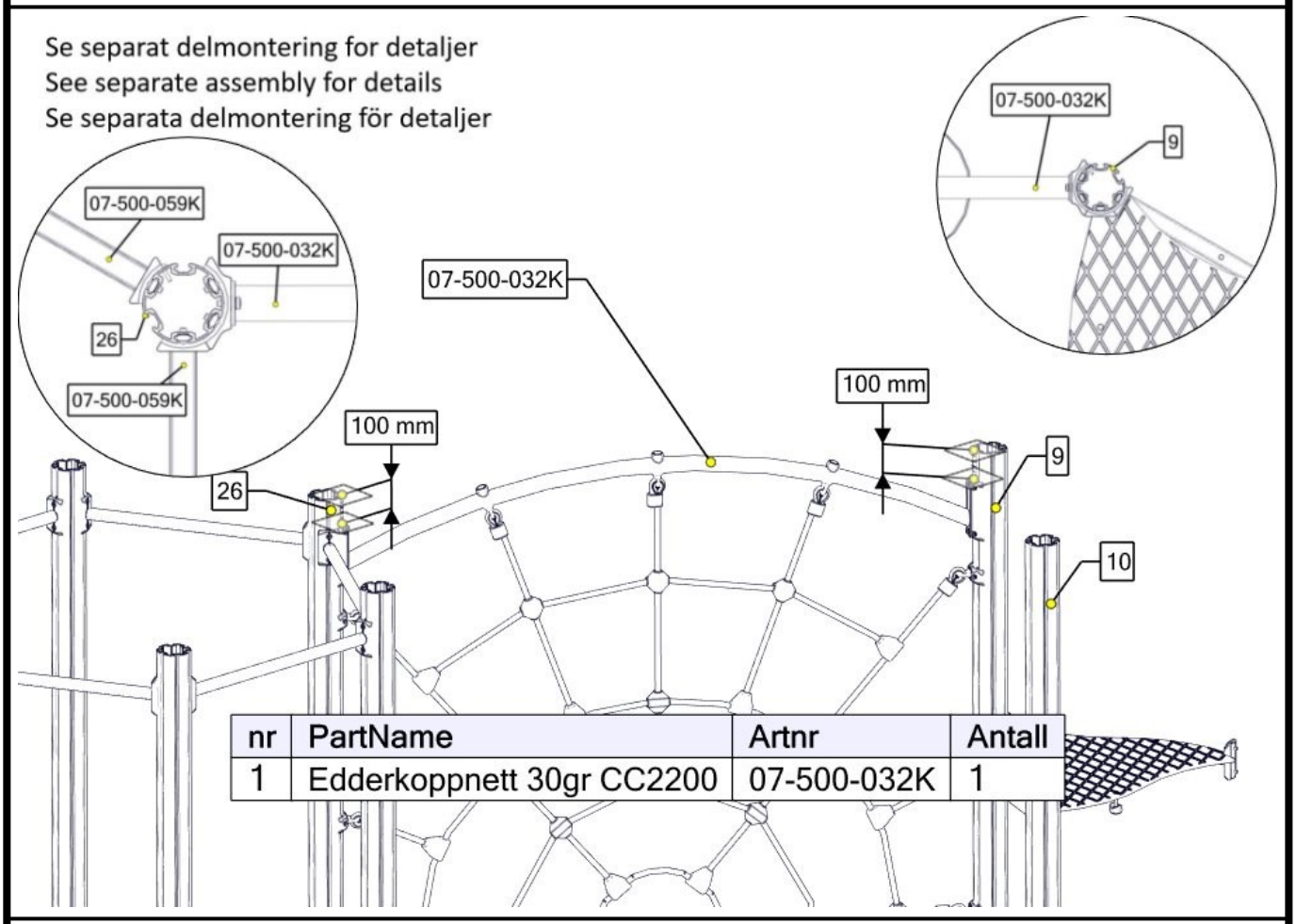

nr	PartName	Artnr	Antall
1	Edderkoppnett 30gr CC2200	07-500-032K	1

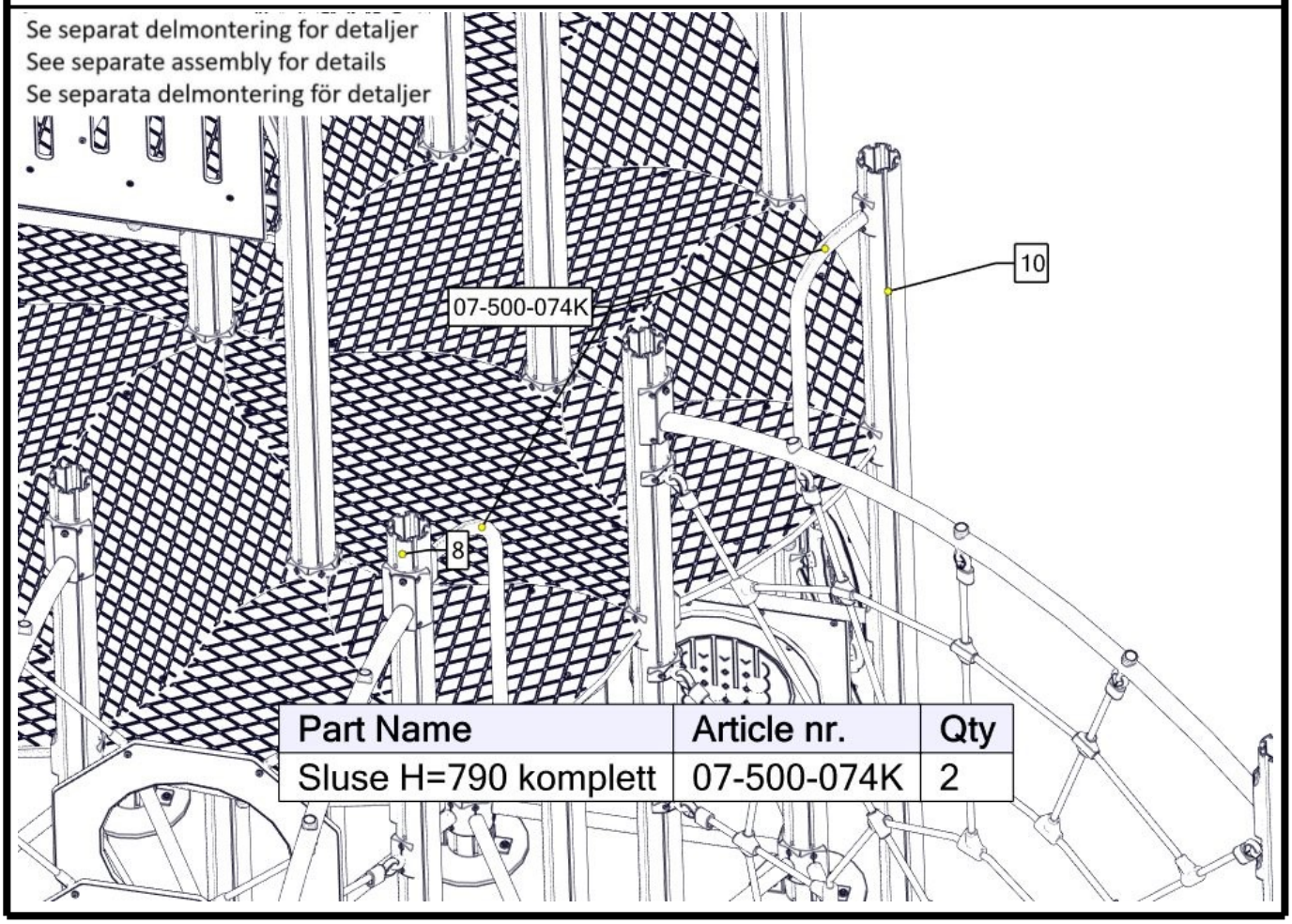

Part Name	Article nr.	Qty
Sluse H=790 komplett	07-500-074K	2

Se separat delmontering for detaljer
See separate assembly for details
Se separata delmontering för detaljer

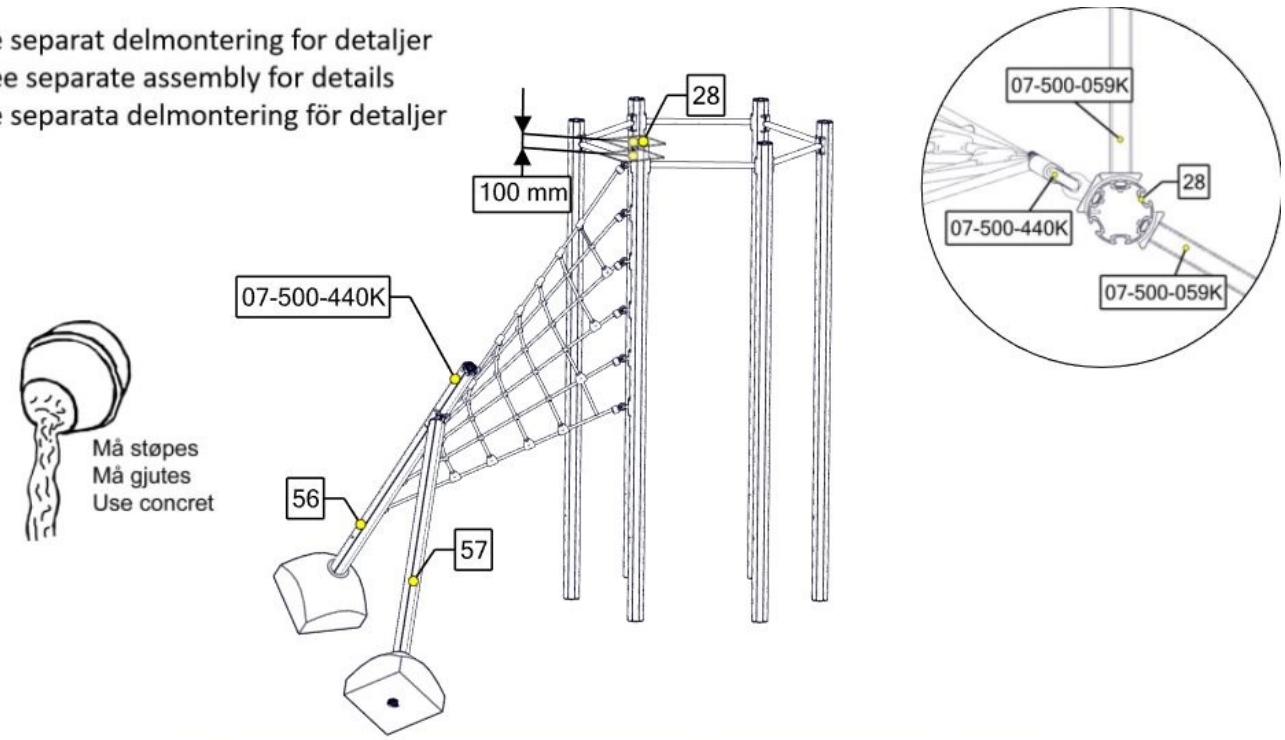

nr	PartName	Artnr	Antall
1	Twistnett inkl besla og stolper	07-500-440K	1

Se separat delmontering for detaljer
See separate assembly for details
Se separata delmontering för detaljer

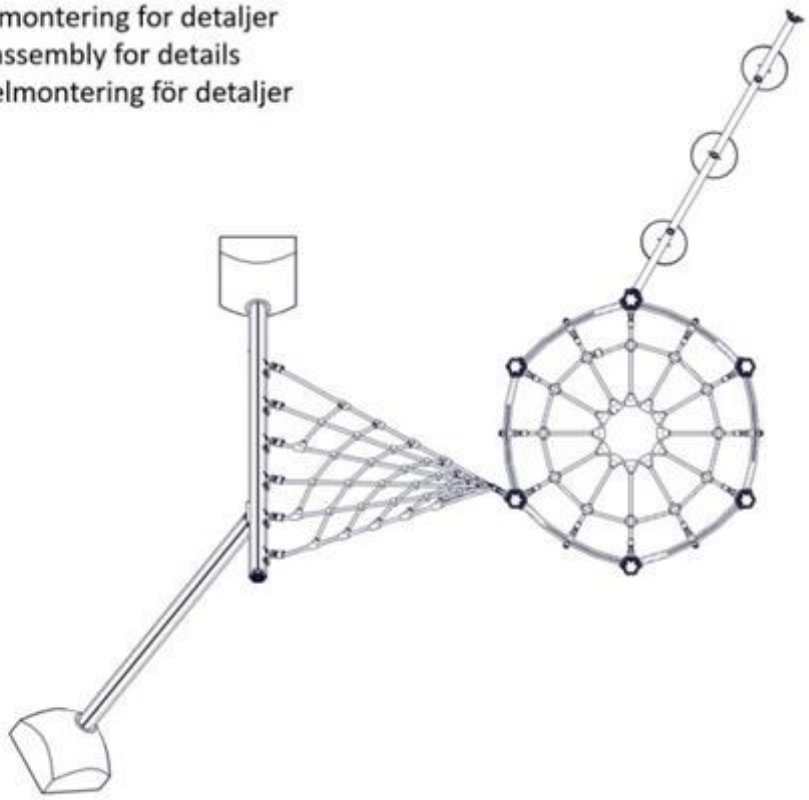

Se separat delmontering for detaljer
See separate assembly for details
Se separata delmontering för detaljer

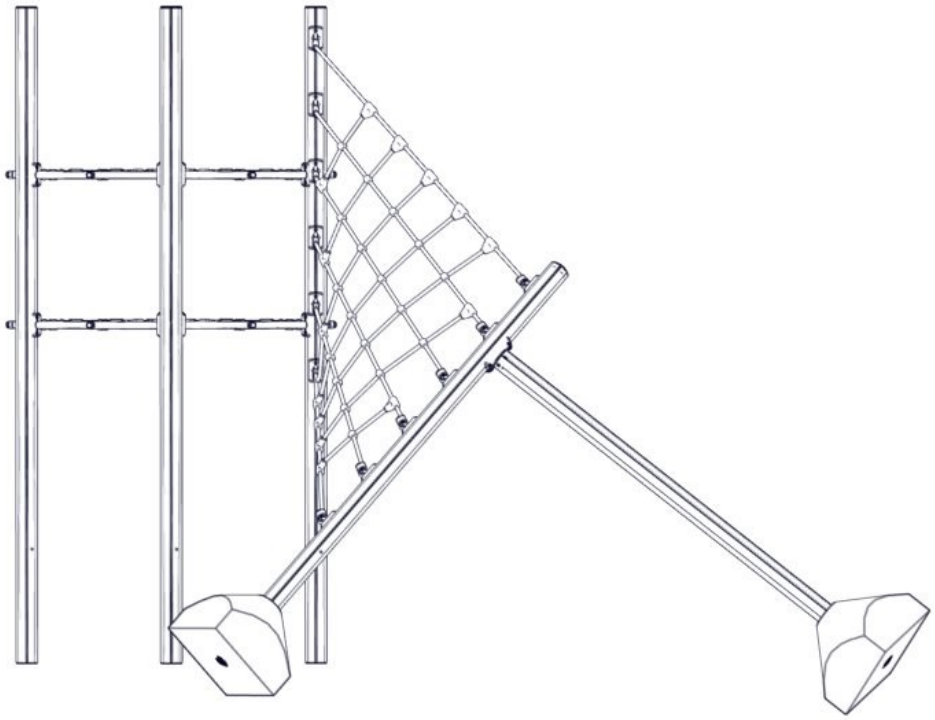

Se separat delmontering for detaljer
See separate assembly for details
Se separata delmontering för detaljer

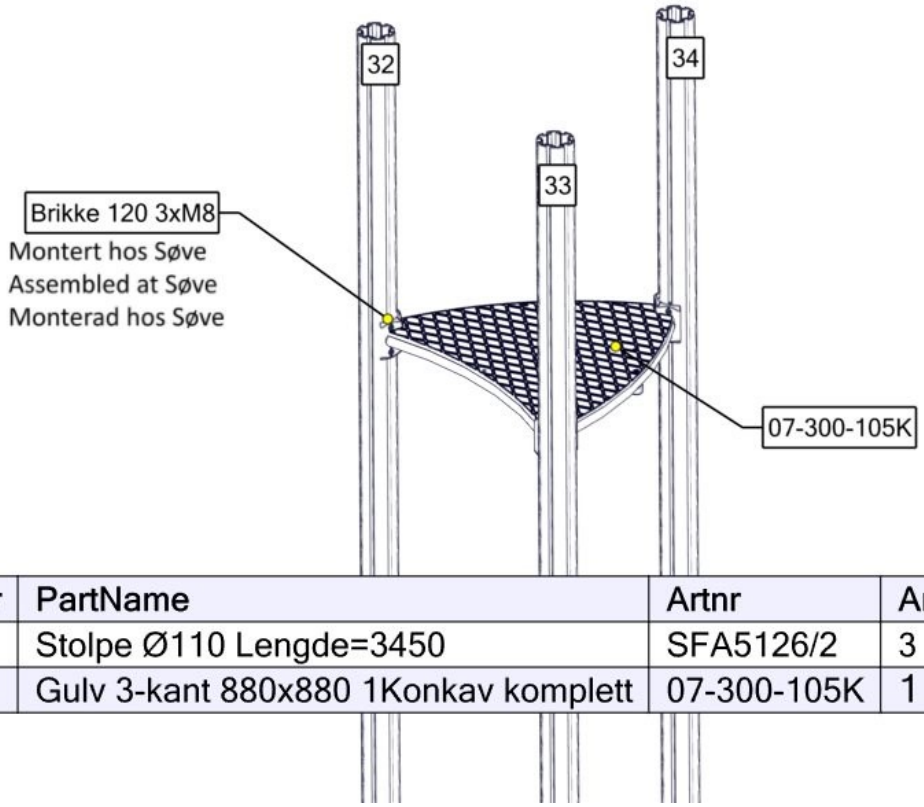

nr	PartName	Artnr	Antall
1	Stolpe Ø110 Lengde=3450	SFA5126/2	3
2	Gulv 3-kant 880x880 1Konkav komplett	07-300-105K	1

Se separat delmontering for detaljer
See separate assembly for details
Se separata delmontering för detaljer

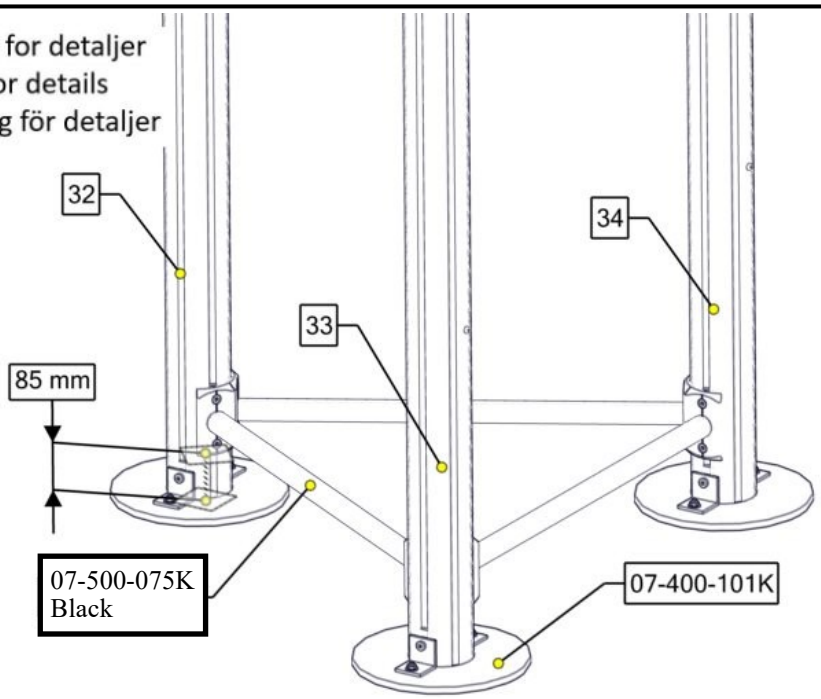

nr	PartName	Artnr	Antall
1	Sperrerør rett L=750 uten hull	**07-500-075K**	3
2	Fundamentplate 1x110 stolpe komplett	07-400-101K	3

Se separat delmontering for detaljer
See separate assembly for details
Se separata delmontering för detaljer

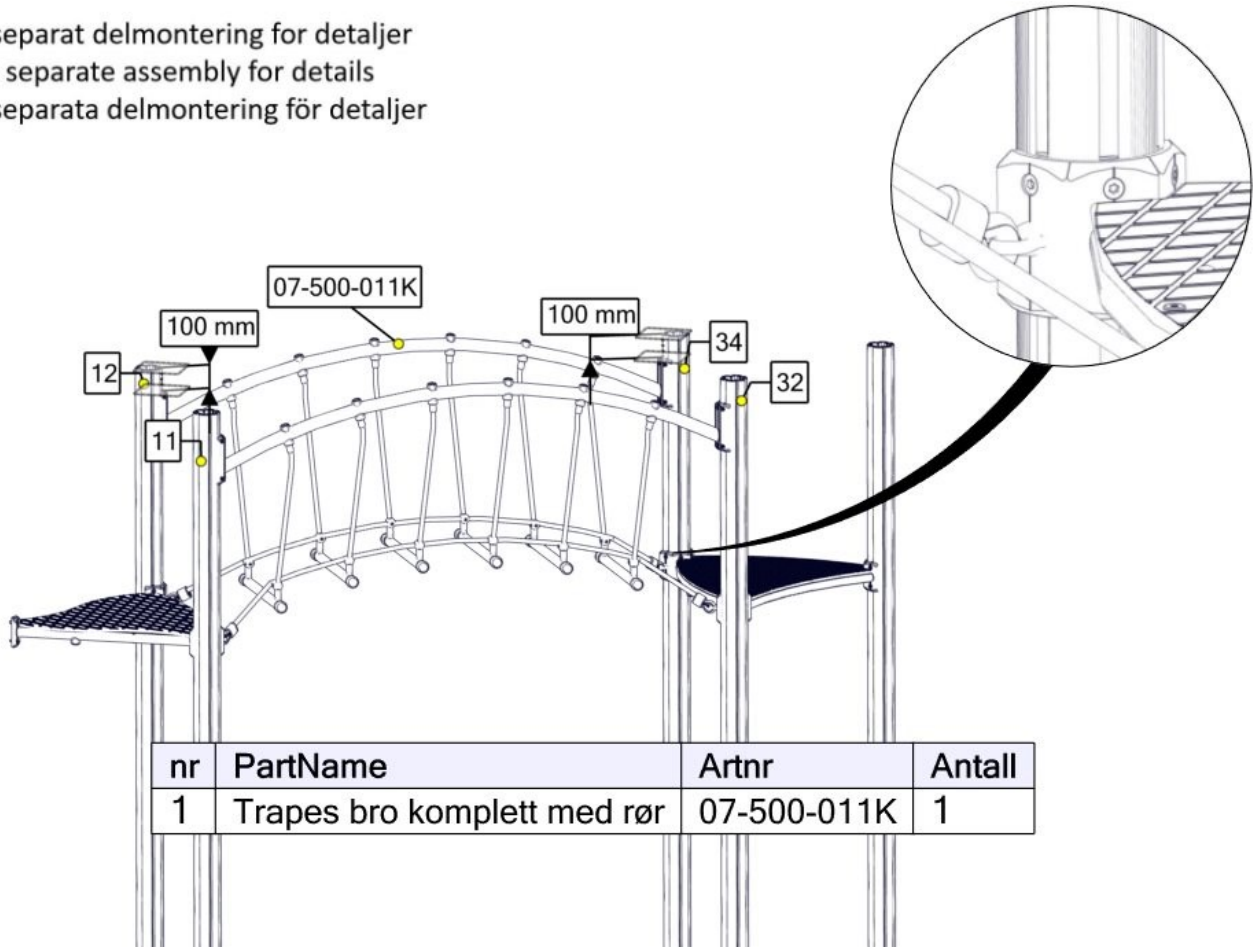

nr	PartName	Artnr	Antall
1	Trapes bro komplett med rør	07-500-011K	1

Se separat delmontering for detaljer
See separate assembly for details
Se separata delmontering för detaljer

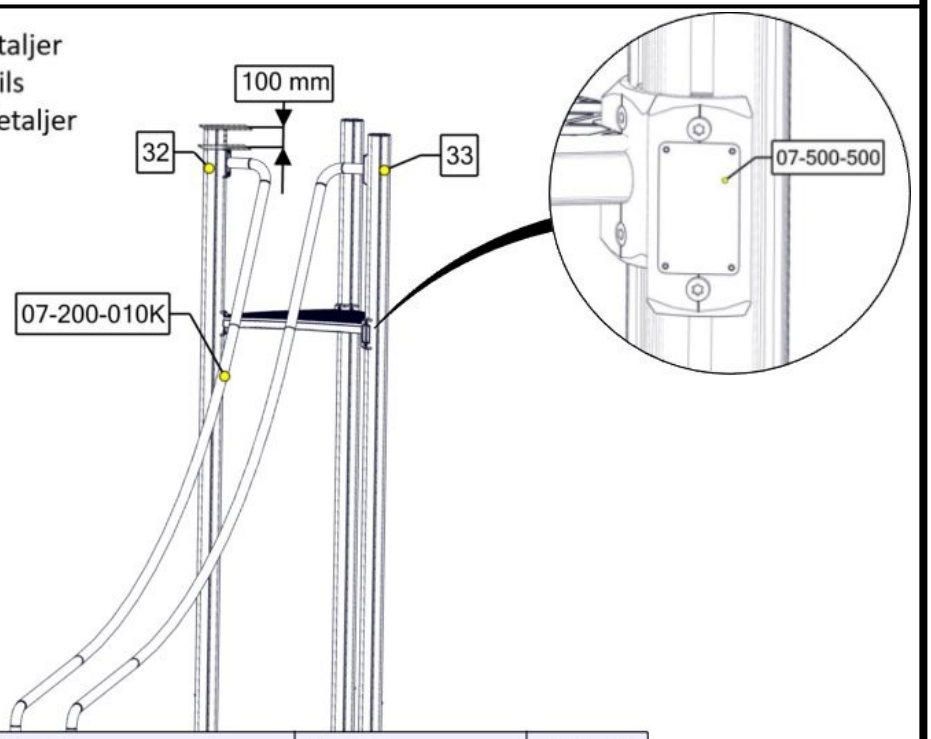

nr	PartName	Artnr	Antall
1	Slider rør 2 stk komplett	07-200-010K	1
2	Produktmerke	07-500-500	1

Se separat delmontering for detaljer
See separate assembly for details
Se separata delmontering för detaljer

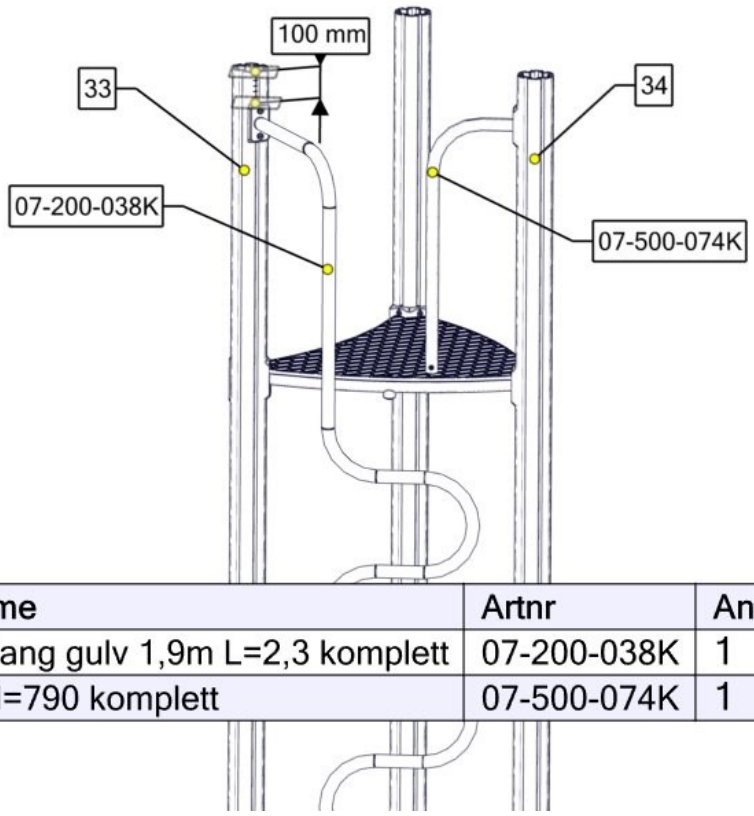

nr	PartName	Artnr	Antall
1	Klatrestang gulv 1,9m L=2,3 komplett	07-200-038K	1
2	Sluse H=790 komplett	07-500-074K	1

Se separat delmontering for detaljer
See separate assembly for details
Se separata delmontering för detaljer

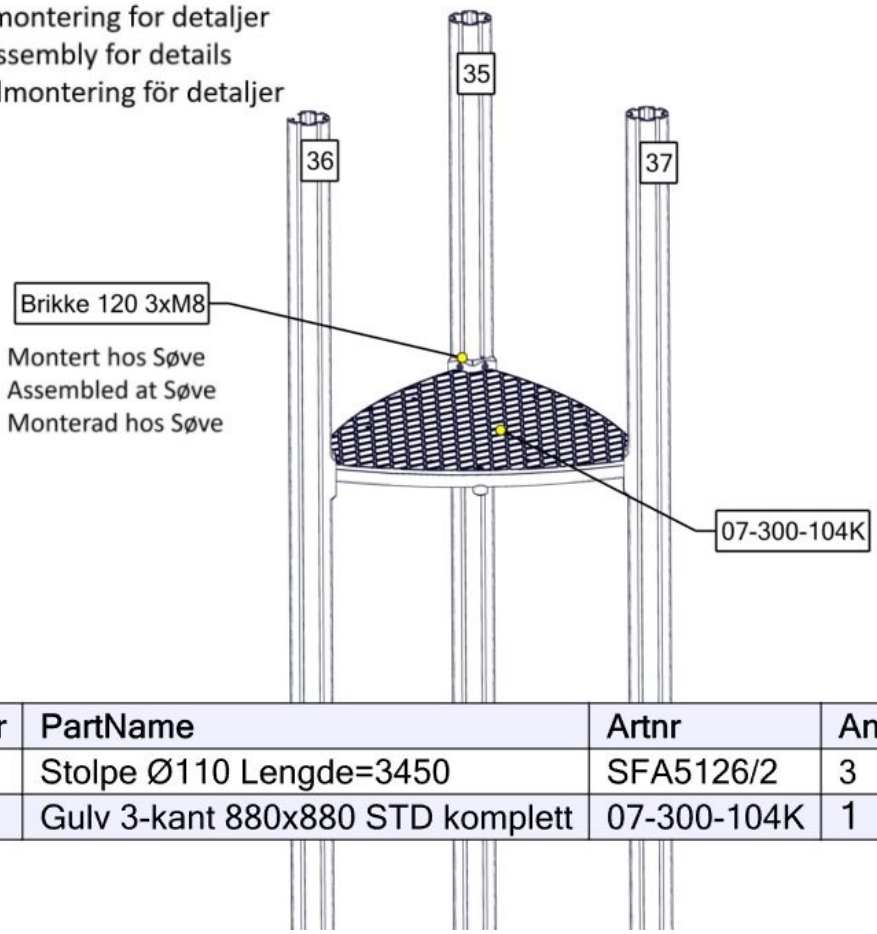

nr	PartName	Artnr	Antall
1	Stolpe Ø110 Lengde=3450	SFA5126/2	3
2	Gulv 3-kant 880x880 STD komplett	07-300-104K	1

Se separat delmontering for detaljer
See separate assembly for details
Se separata delmontering för detaljer

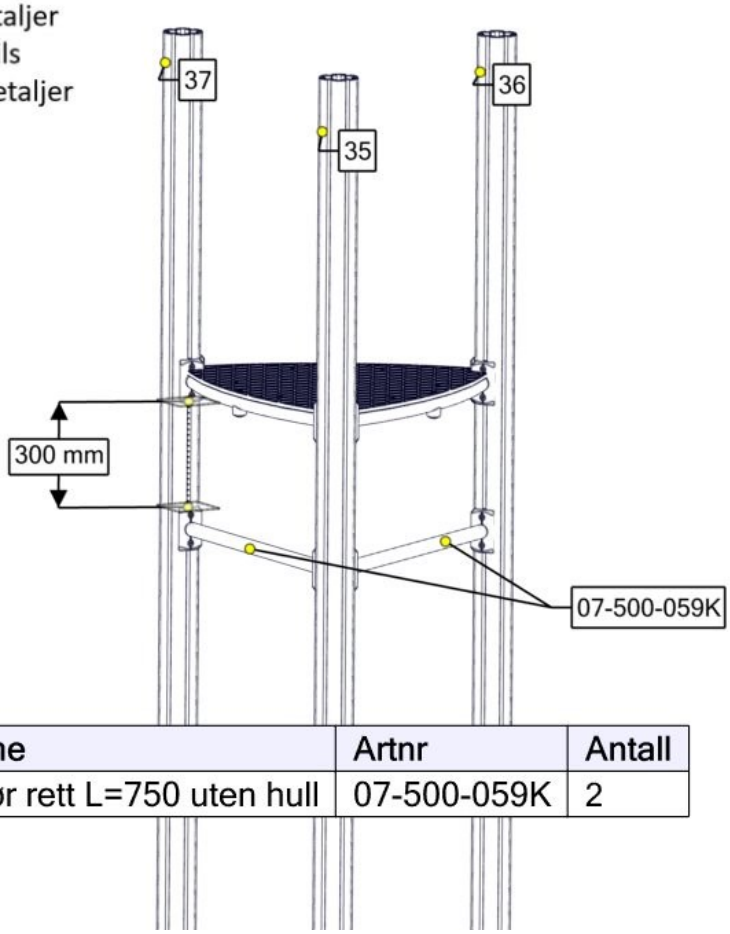

nr	PartName	Artnr	Antall
1	Sperrerør rett L=750 uten hull	07-500-059K	2

Se separat delmontering for detaljer
See separate assembly for details
Se separata delmontering för detaljer

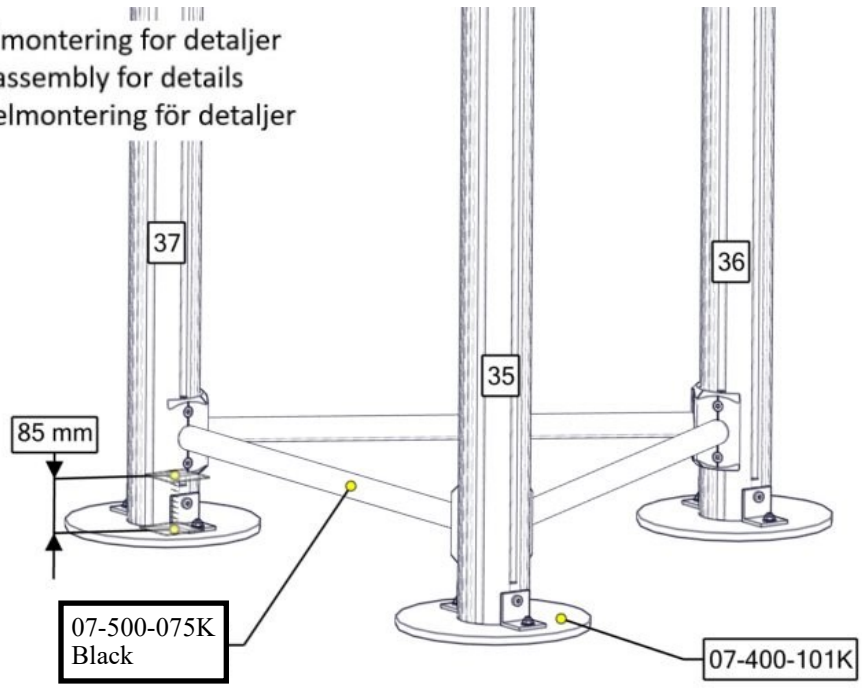

nr	PartName	Artnr	Antall
1	Sperrerør rett L=750 uten hull	**07-500-075K**	3
2	Fundamentplate 1x110 stolpe komplett	07-400-101K	3

Se separat delmontering for detaljer
See separate assembly for details
Se separata delmontering för detaljer

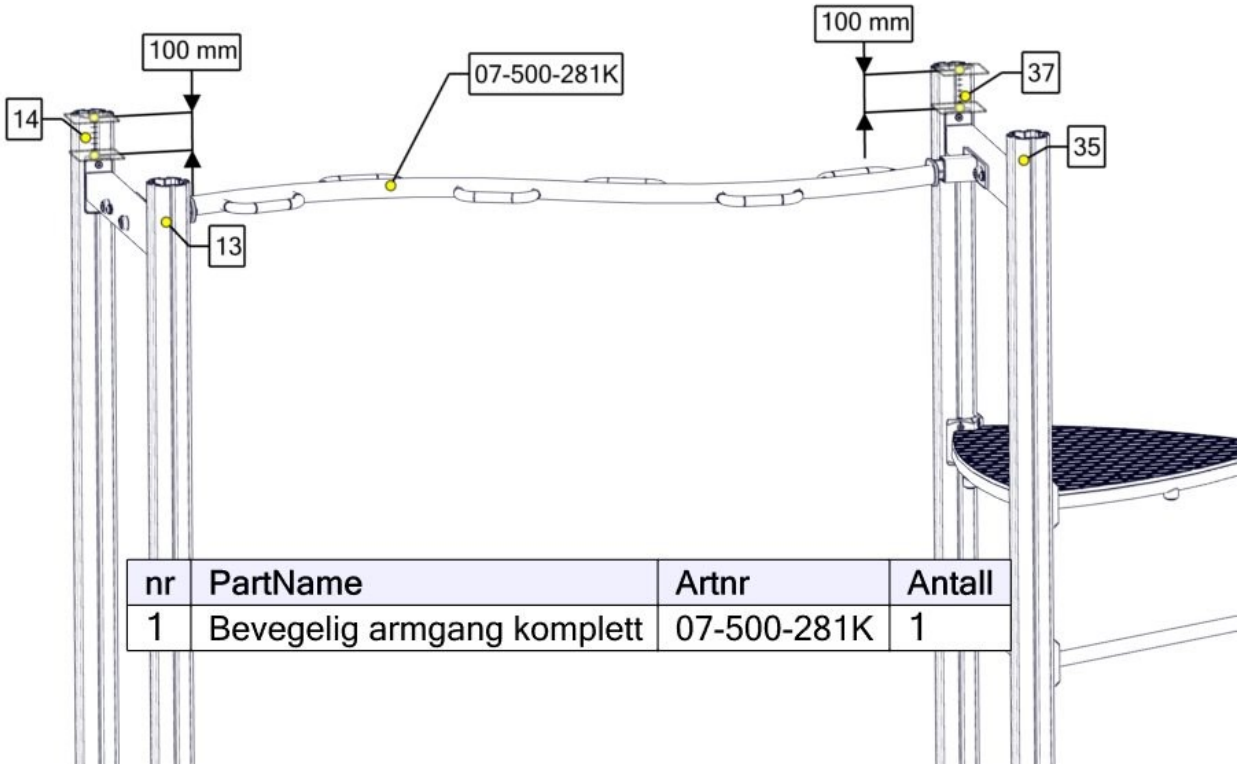

nr	PartName	Artnr	Antall
1	Bevegelig armgang komplett	07-500-281K	1

Se separat delmontering for detaljer
See separate assembly for details
Se separata delmontering för detaljer

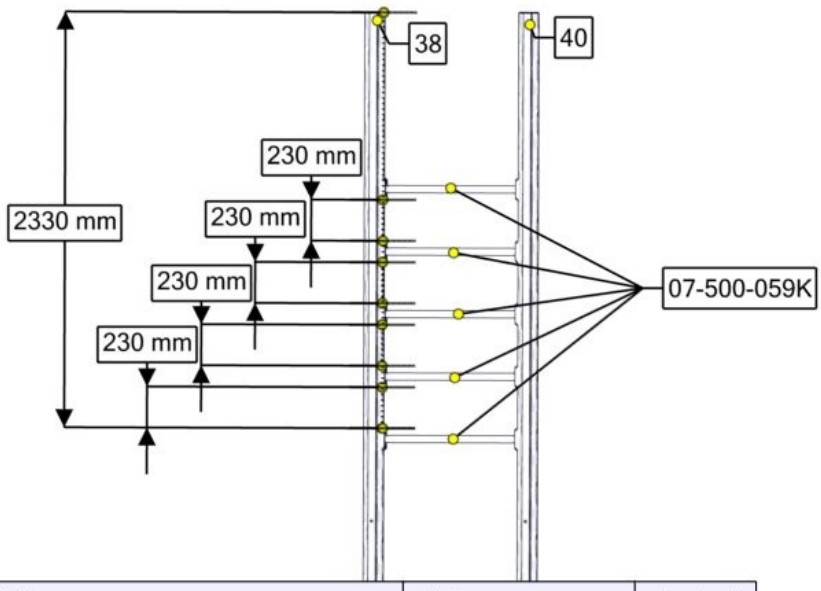

nr	PartName	Artnr	Antall
1	Stolpe Ø110 Lengde=3450	SFA5126/2	2
2	Sperrerør rett L=750 uten hull	07-500-059K	5

Se separat delmontering for detaljer
See separate assembly for details
Se separata delmontering för detaljer

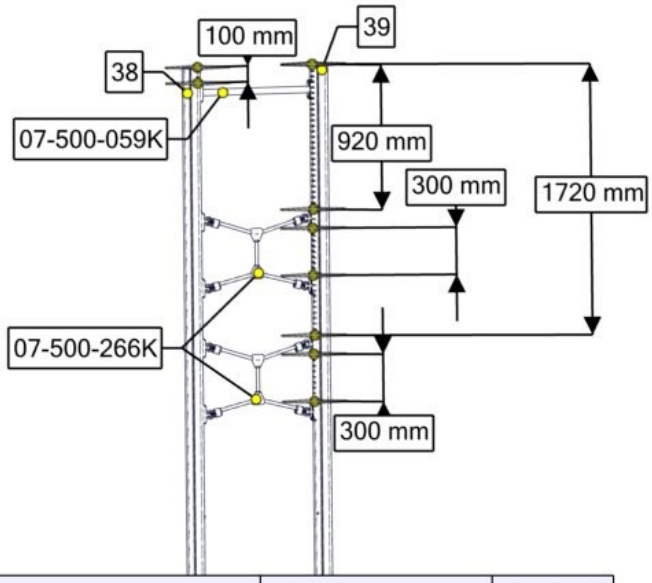

nr	PartName	Artnr	Antall
1	Stolpe Ø110 Lengde=3450	SFA5126/2	1
2	Sperrerør rett L=750 uten hull	07-500-059K	1
3	Spideroppgang komplett cc880	07-500-266K	2

Se separat delmontering for detaljer
See separate assembly for details
Se separata delmontering för detaljer

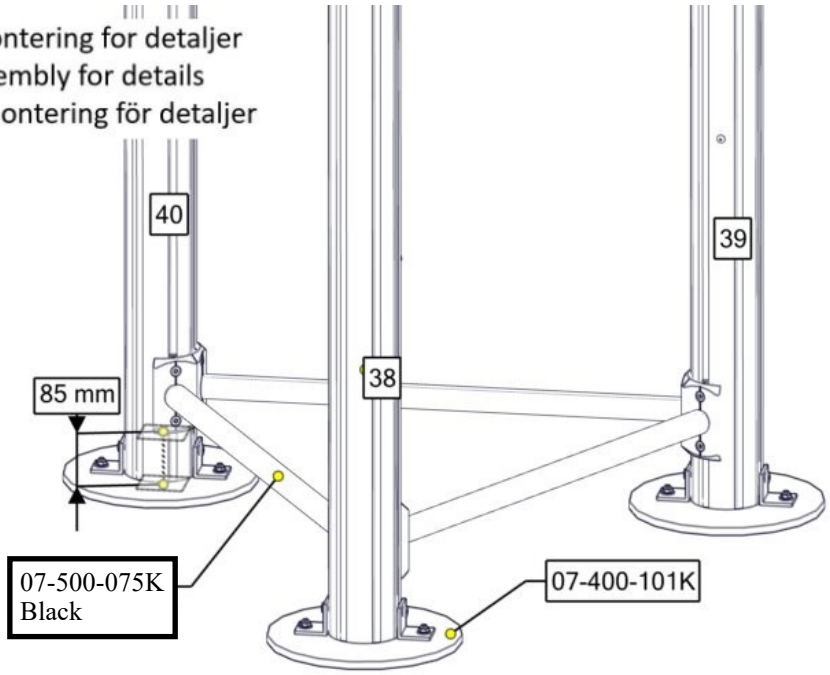

nr	PartName	Artnr	Antall
1	Sperrerør rett L=750 uten hull	**07-500-075K**	3
2	Fundamentplate 1x110 stolpe komplett	07-400-101K	3

Se separat delmontering for detaljer
See separate assembly for details
Se separata delmontering för detaljer

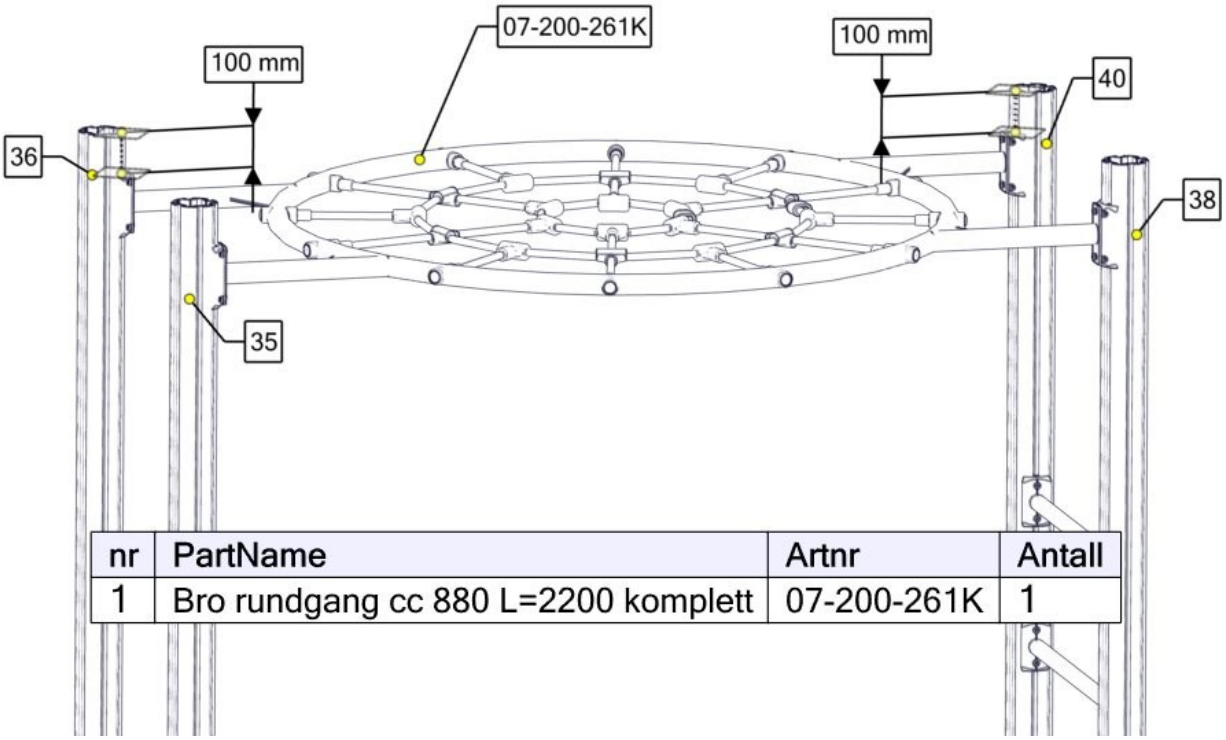

nr	PartName	Artnr	Antall
1	Bro rundgang cc 880 L=2200 komplett	07-200-261K	1

Se separat delmontering for detaljer
See separate assembly for details
Se separata delmontering för detaljer

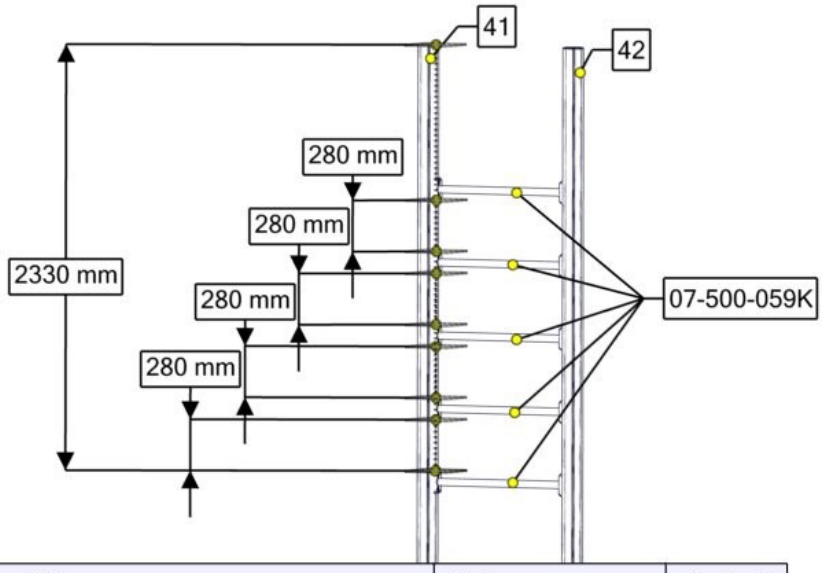

nr	PartName	Artnr	Antall
1	Stolpe Ø110 Lengde=3450	SFA5126/2	2
2	Sperrerør rett L=750 uten hull	07-500-059K	5

Se separat delmontering for detaljer
See separate assembly for details
Se separata delmontering för detaljer

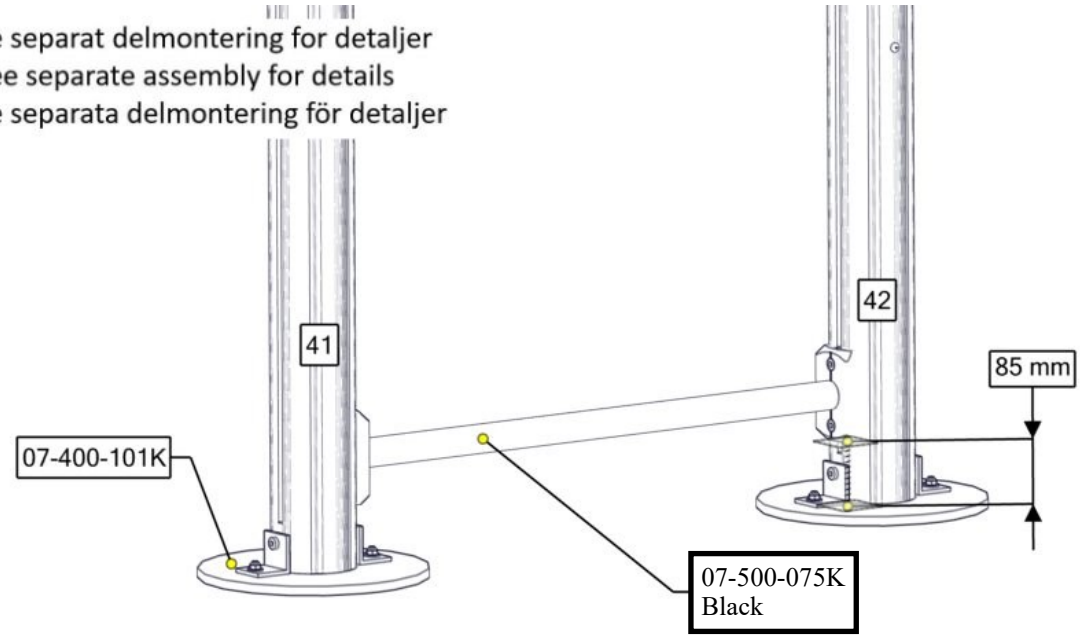

nr	PartName	Artnr	Antall
1	Sperrerør rett L=750 uten hull	**07-500-075K**	1
2	Fundamentplate 1x110 stolpe komplett	07-400-101K	2

Se separat delmontering for detaljer
See separate assembly for details
Se separata delmontering för detaljer

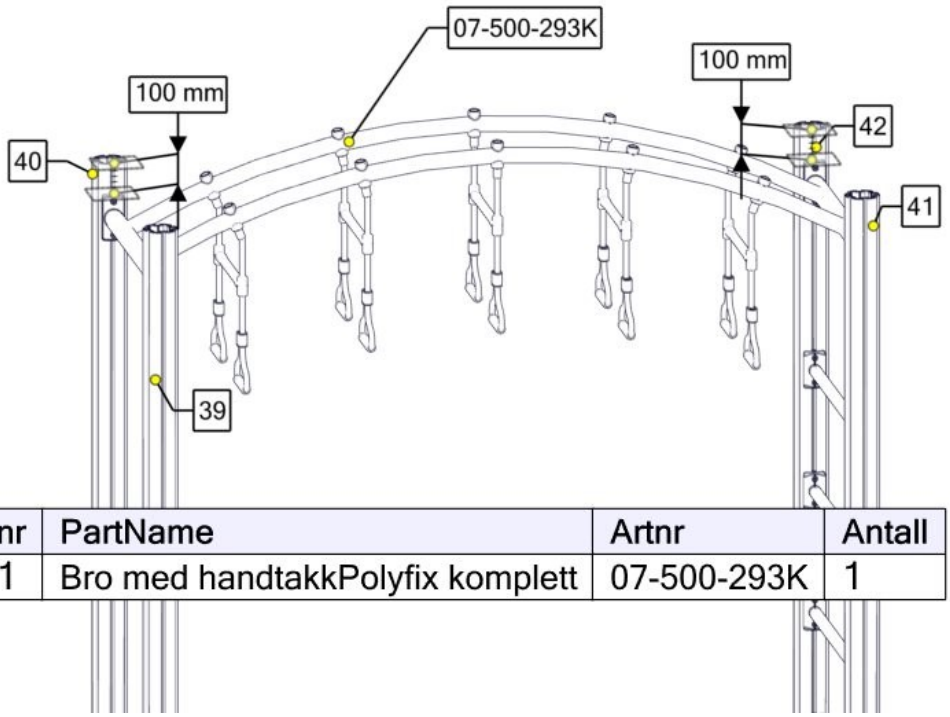

nr	PartName	Artnr	Antall
1	Bro med handtakkPolyfix komplett	07-500-293K	1

Se separat delmontering for detaljer
See separate assembly for details
Se separata delmontering för detaljer

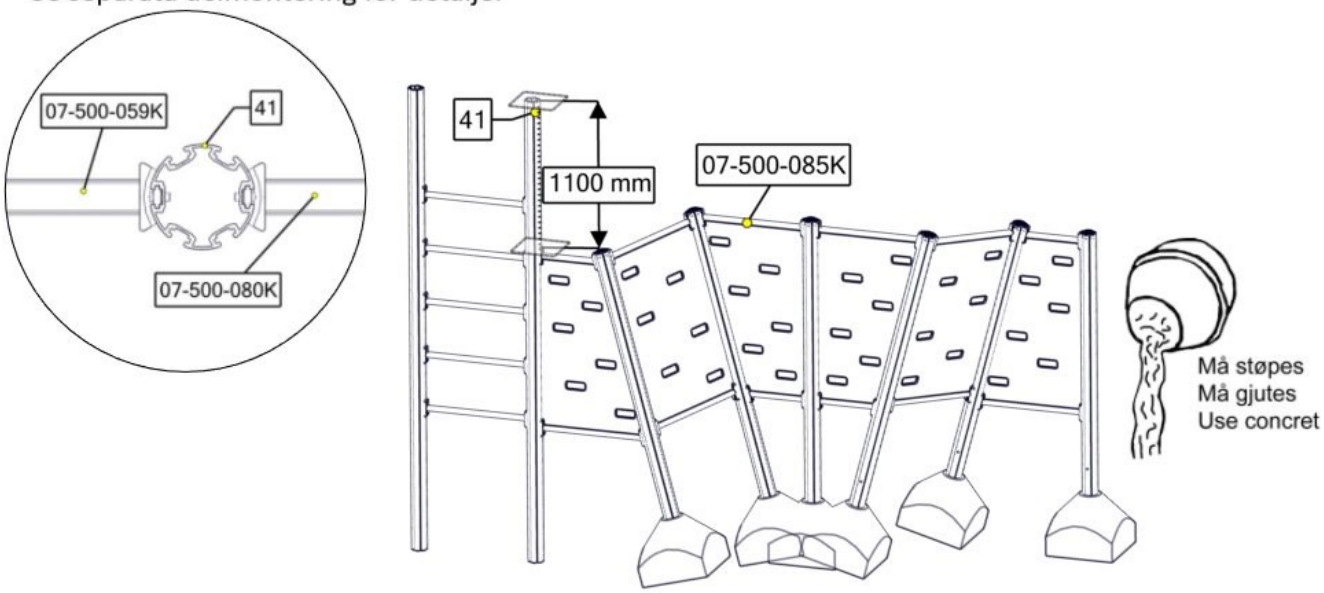

nr	PartName	Artnr	Antall
1	Bulderen II system	07-500-085K	1

Se separat delmontering for detaljer
See separate assembly for details
Se separata delmontering för detaljer

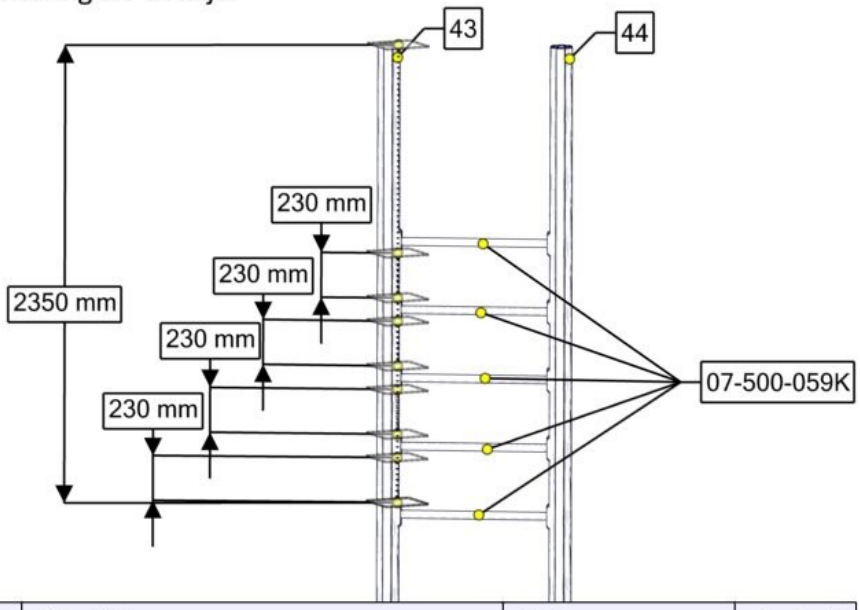

nr	PartName	Artnr	Antall
1	Stolpe Ø110 Lengde=3450	SFA5126/2	2
2	Sperrerør rett L=750 uten hull	07-500-059K	5

Se separat delmontering for detaljer
See separate assembly for details
Se separata delmontering för detaljer

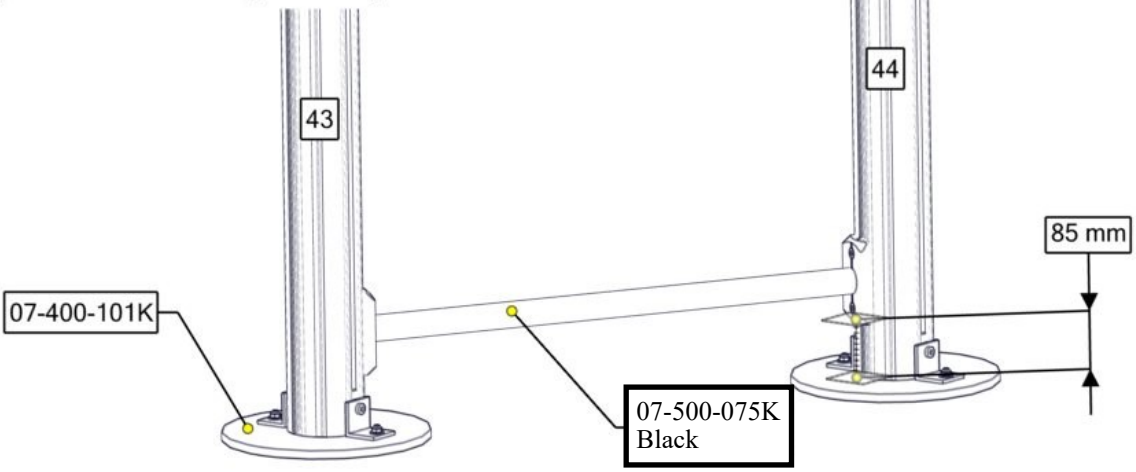

nr	PartName	Artnr	Antall
1	Sperrerør rett L=750 uten hull	**07-500-075K**	1
2	Fundamentplate 1x110 stolpe komplett	07-400-101K	2

Se separat delmontering for detaljer
See separate assembly for details
Se separata delmontering för detaljer

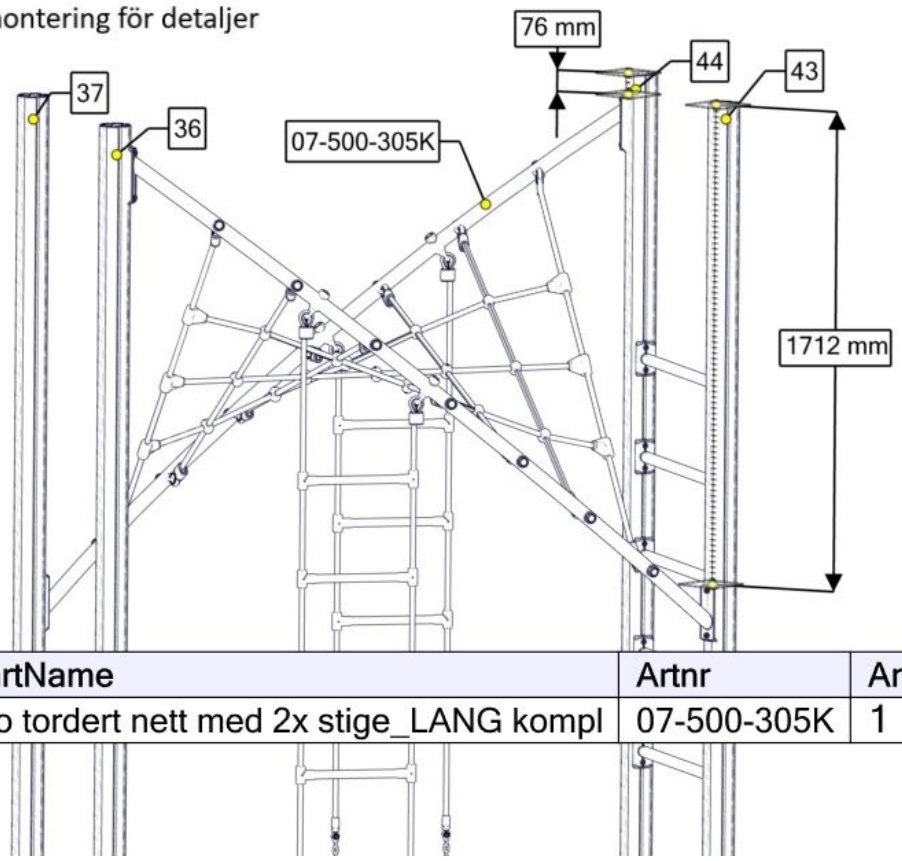

nr	PartName	Artnr	Antall
1	Bro tordert nett med 2x stige_LANG kompl	07-500-305K	1

Se separat delmontering for detaljer
See separate assembly for details
Se separata delmontering för detaljer

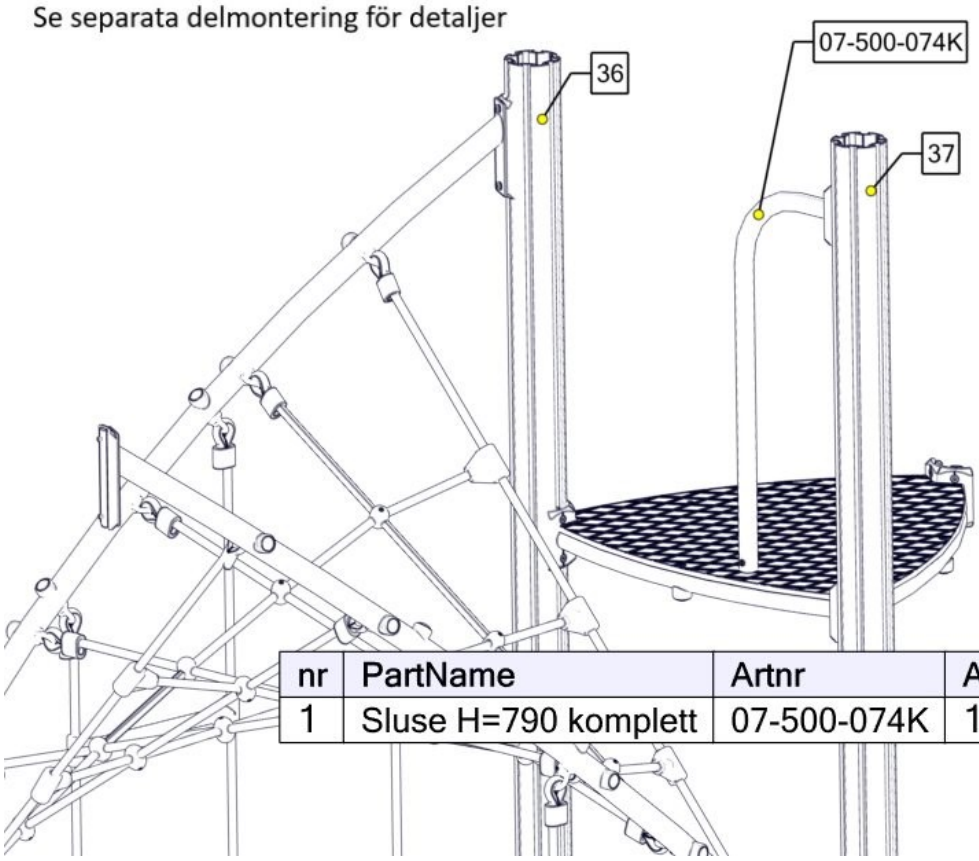

nr	PartName	Artnr	Antall
1	Sluse H=790 komplett	07-500-074K	1

Se separat delmontering for detaljer
See separate assembly for details
Se separata delmontering för detaljer

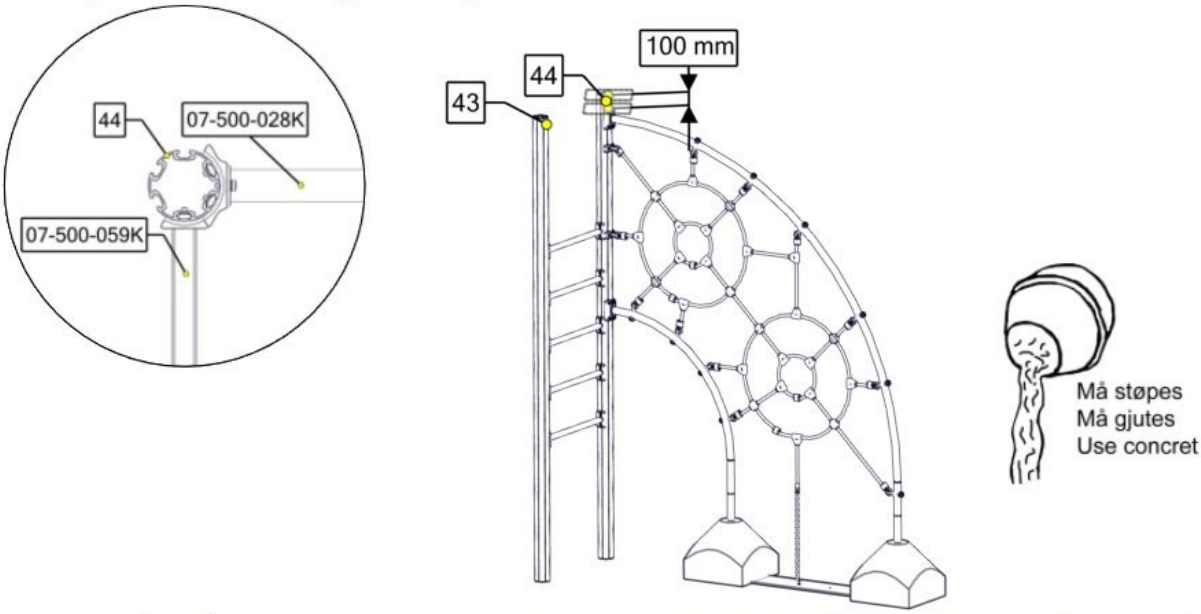

nr	PartName	Artnr	Antall
1	Edderkoppnett dobbel 30 GR Komplett	07-500-028K	1

Se separat delmontering for detaljer
See separate assembly for details
Se separata delmontering för detaljer

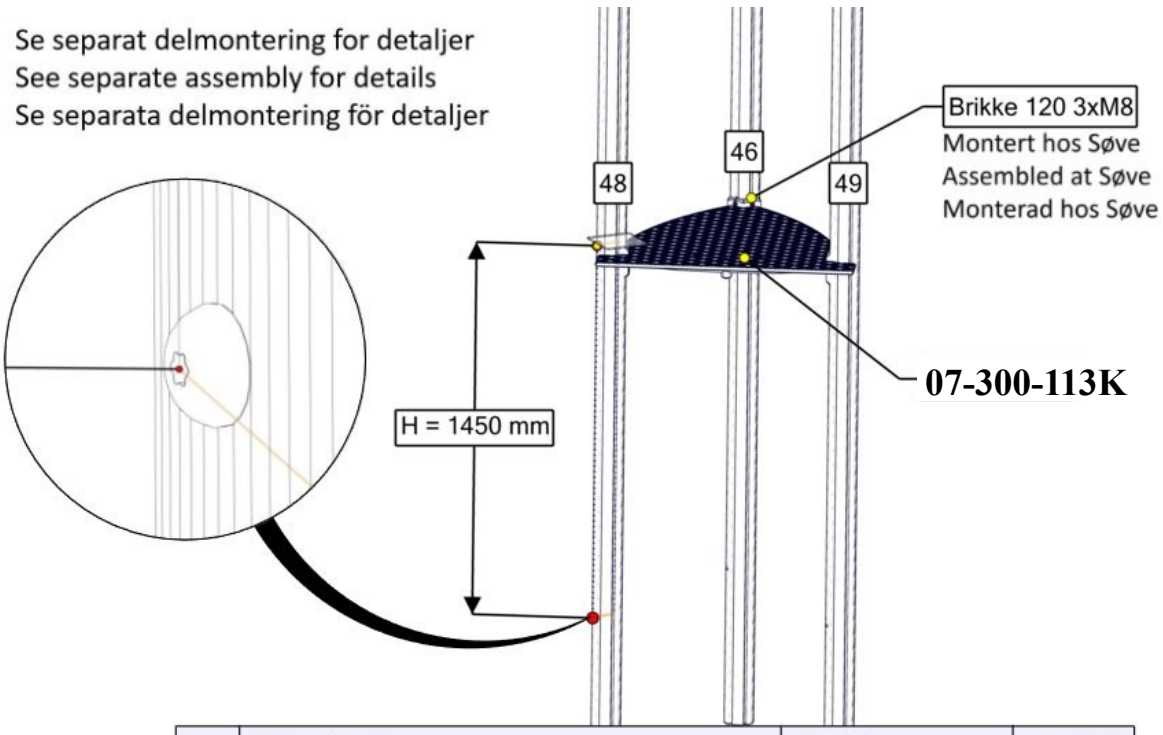

nr	PartName	Artnr	Antall
1	Stolpe Ø110 Lengde=3450	SFA5126/2	3
2	Gulv 3-kant cc880 rutsje komplett	**07-300-113K**	1

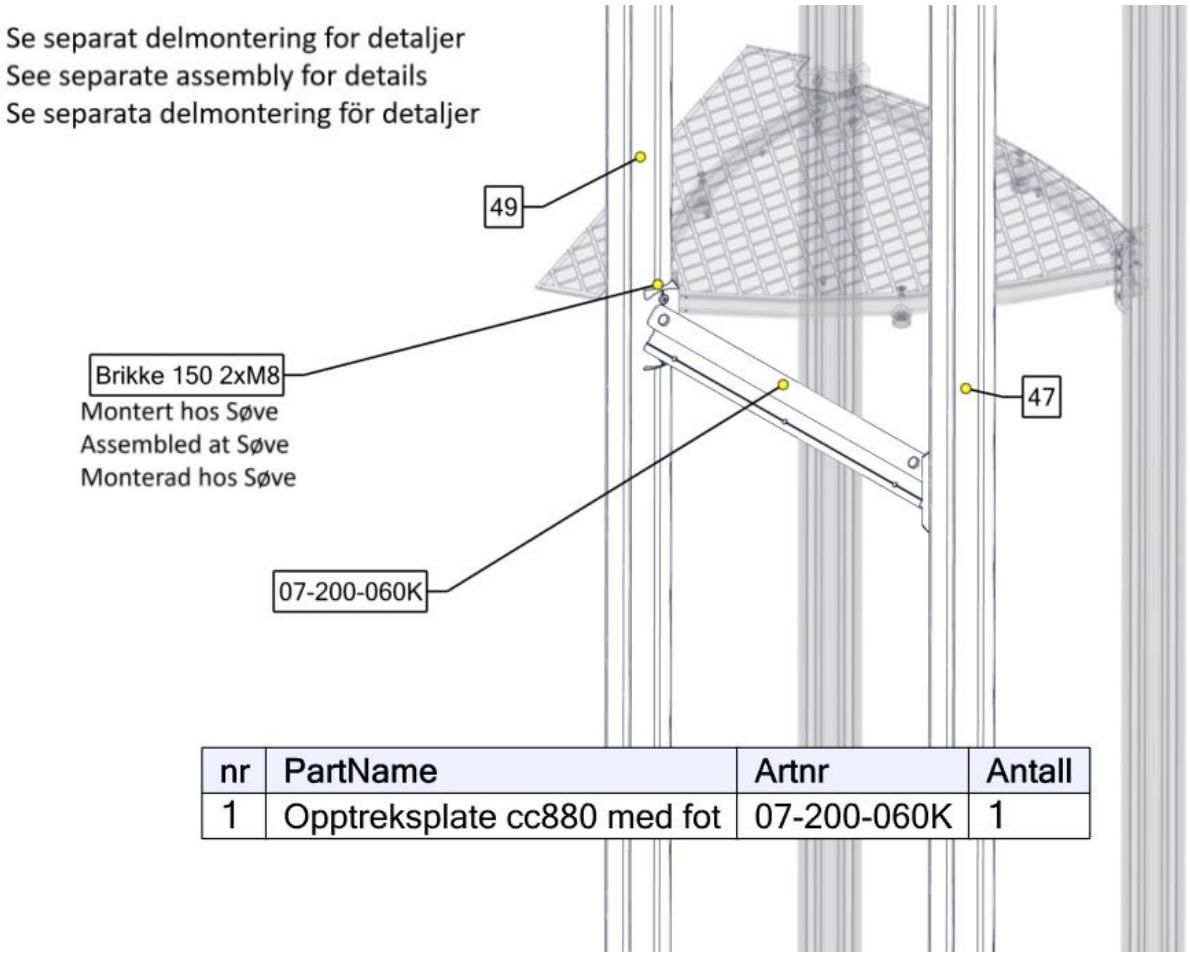

nr	PartName	Artnr	Antall
1	Opptreksplate cc880 med fot	07-200-060K	1

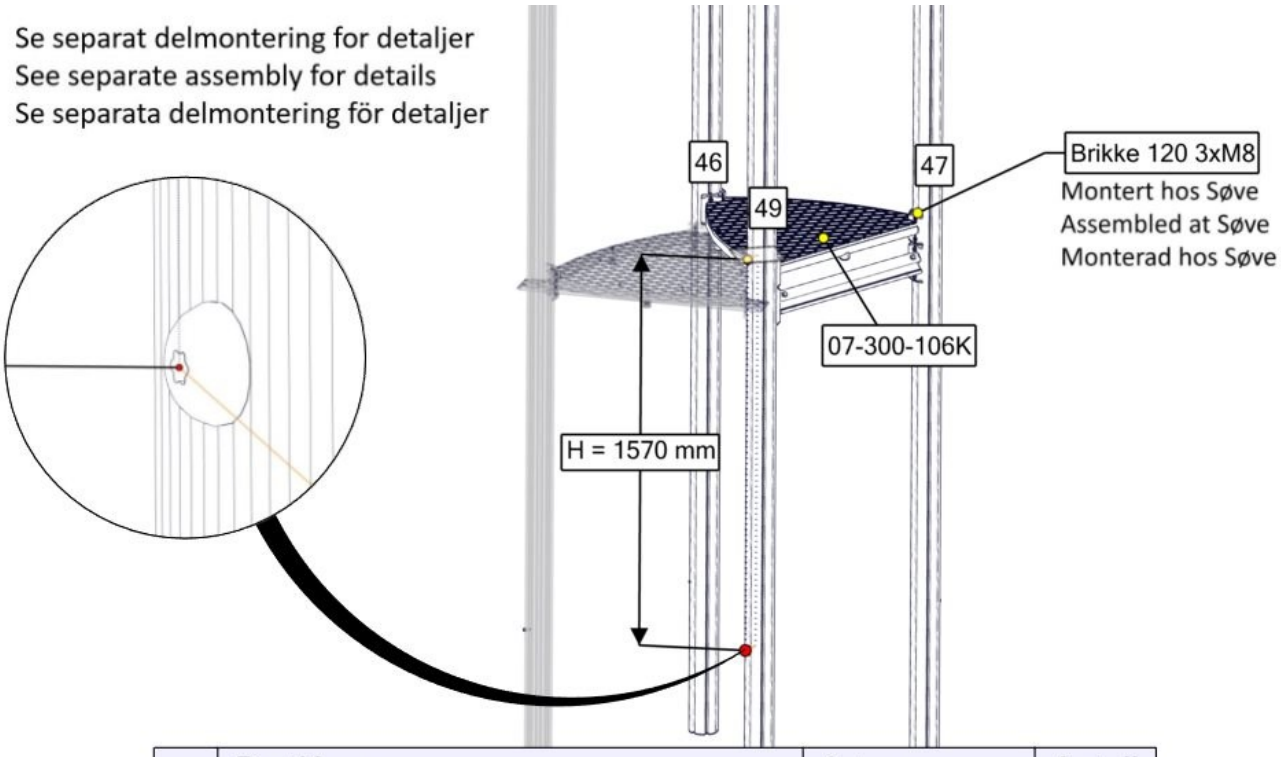

nr	PartName	Artnr	Antall
1	Gulv 3-kant 880x880 1Rett Komplett	07-300-106K	1

Se separat delmontering for detaljer
See separate assembly for details
Se separata delmontering för detaljer

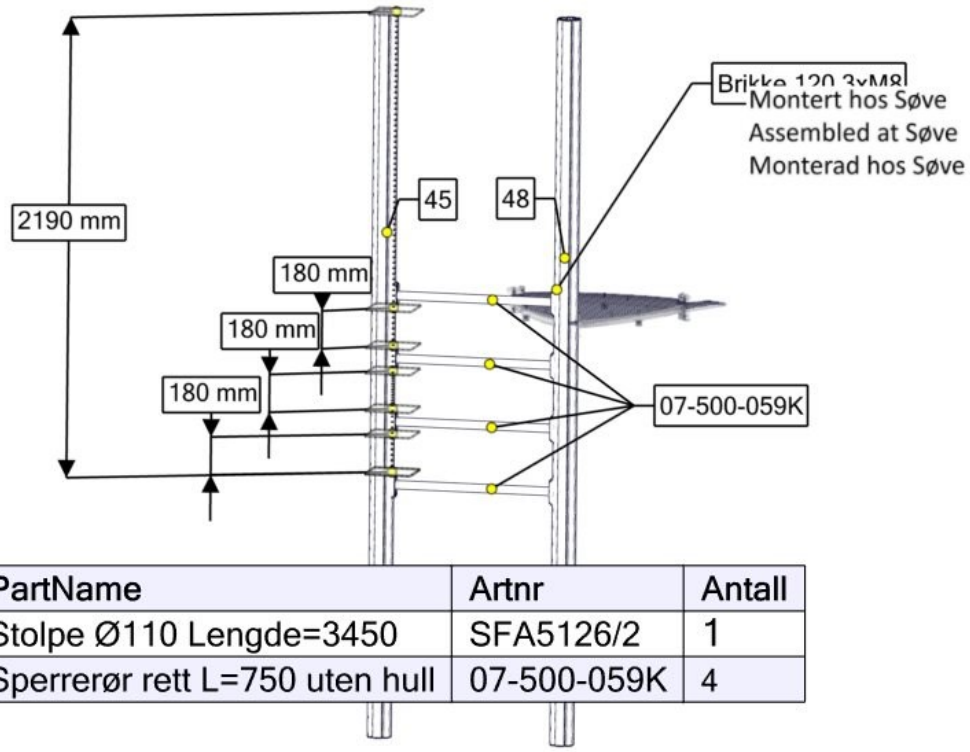

nr	PartName	Artnr	Antall
1	Stolpe Ø110 Lengde=3450	SFA5126/2	1
2	Sperrerør rett L=750 uten hull	07-500-059K	4

Se separat delmontering for detaljer
See separate assembly for details
Se separata delmontering för detaljer

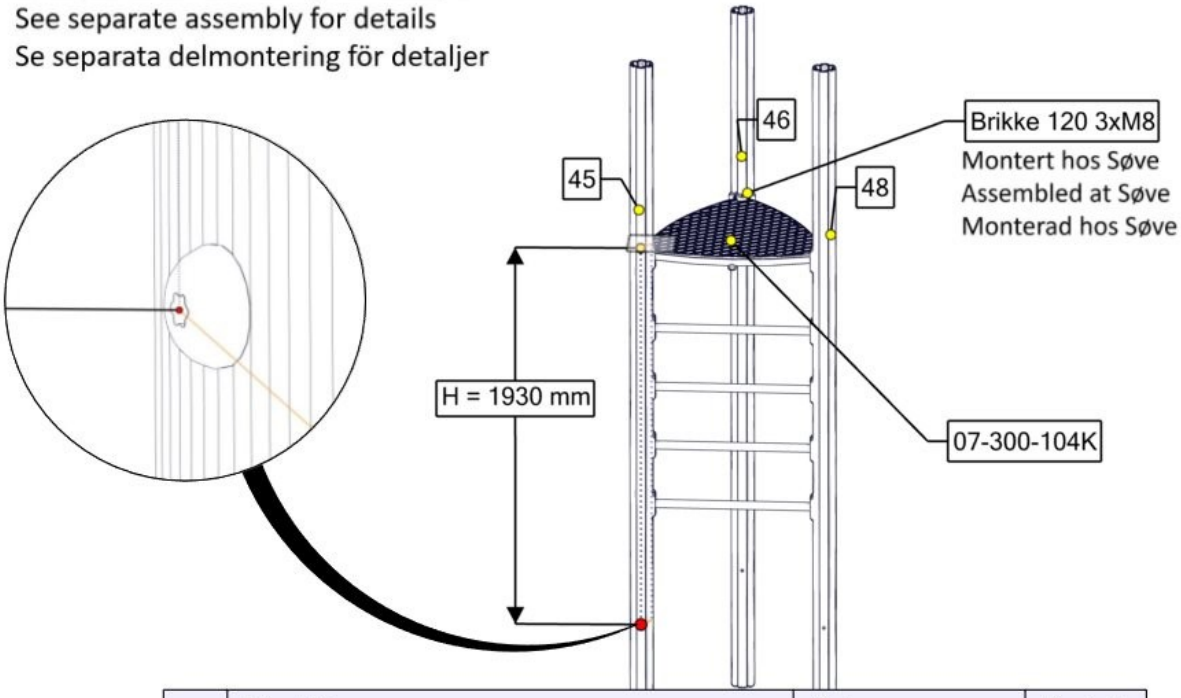

nr	PartName	Artnr	Antall
1	Gulv 3-kant 880x880 STD komplett	07-300-104K	1

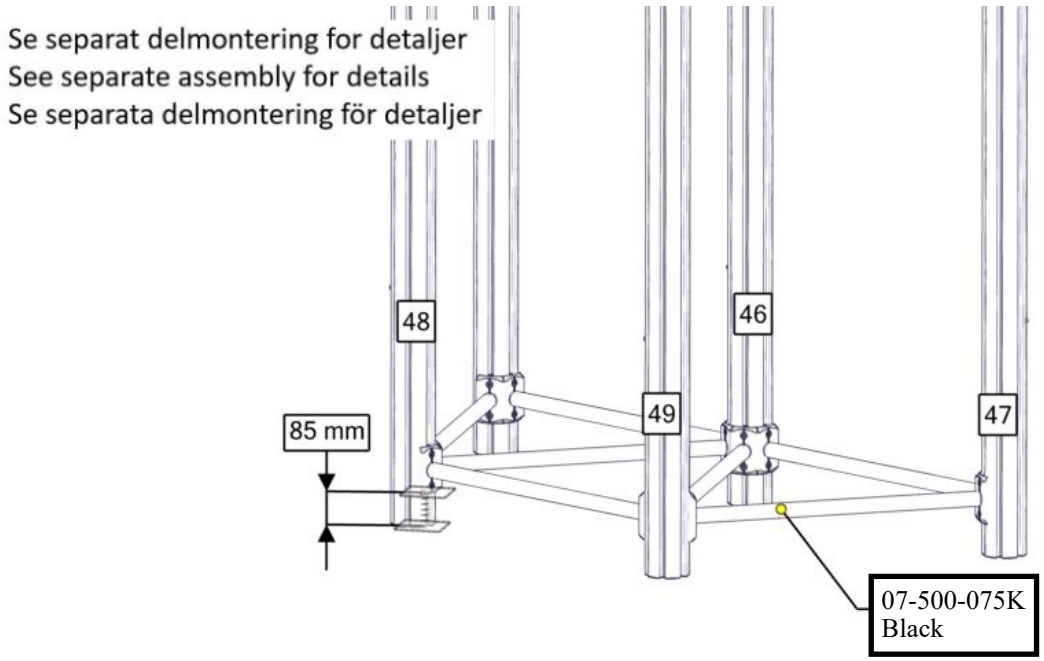

nr	PartName	Artnr	Antall
1	Sperrerør rett L=750 uten hull	**07-500-075K**	7

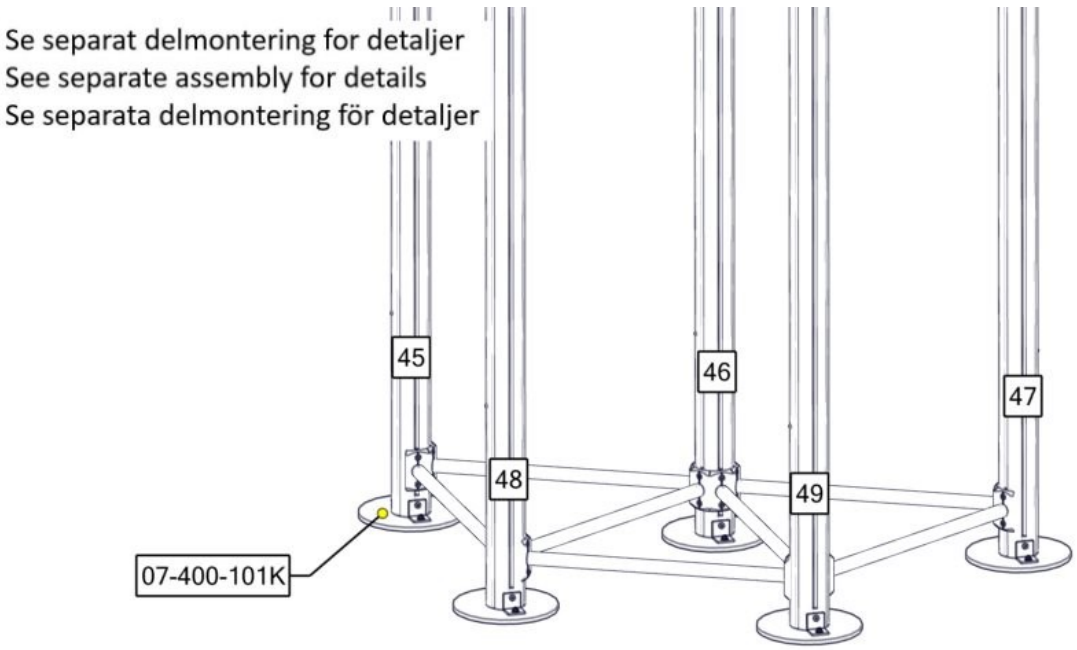

nr	PartName	Artnr	Antall
1	Fundamentplate 1x110 stolpe komplett	07-400-101K	5

Se separat delmontering for detaljer
See separate assembly for details
Se separata delmontering för detaljer

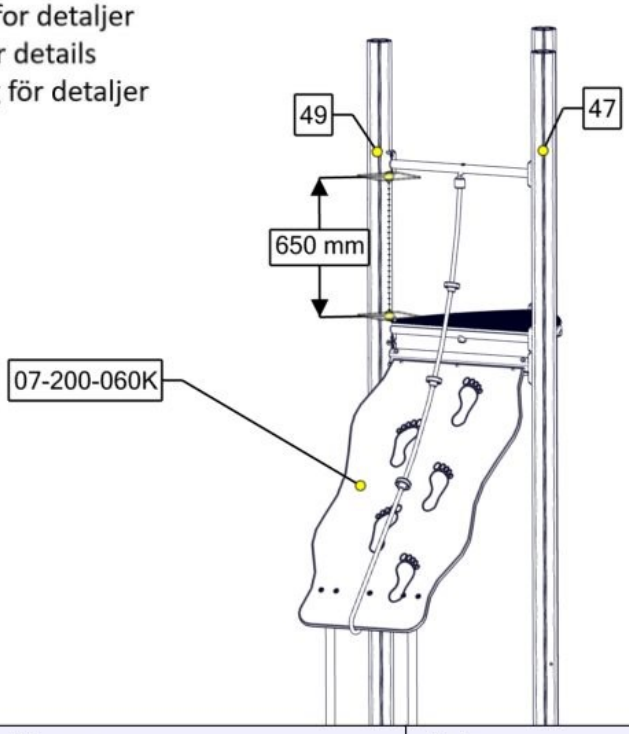

nr	PartName	Artnr	Antall
1	Opptreksplate cc880 med fot	07-200-060K	1

Se separat delmontering for detaljer
See separate assembly for details
Se separata delmontering för detaljer

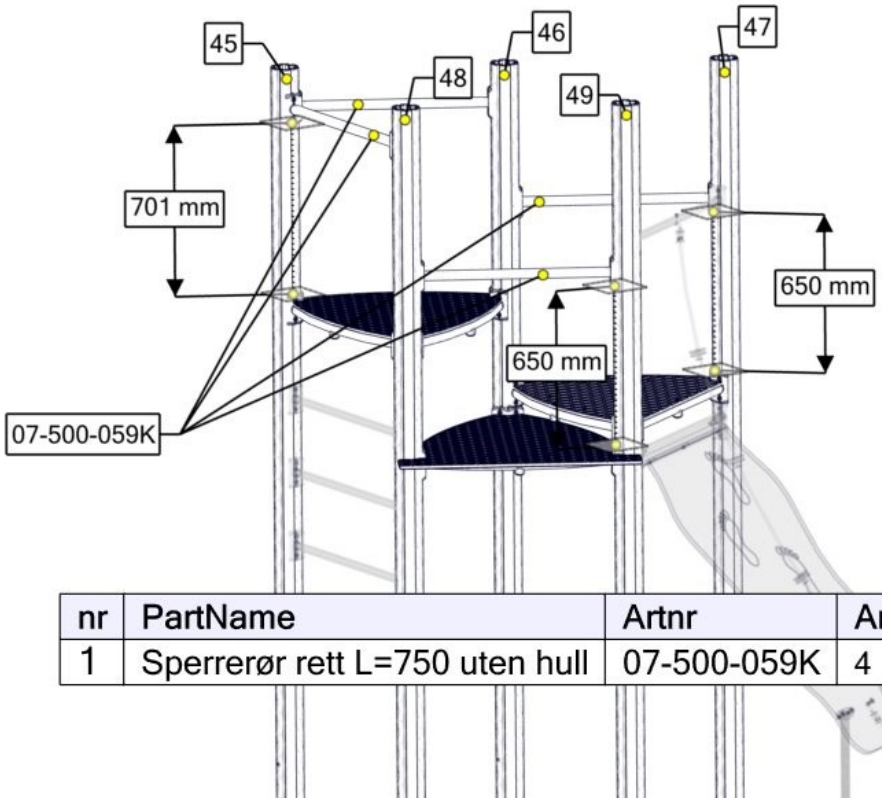

nr	PartName	Artnr	Antall
1	Sperrerør rett L=750 uten hull	07-500-059K	4

Se separat delmontering for detaljer
See separate assembly for details
Se separata delmontering för detaljer

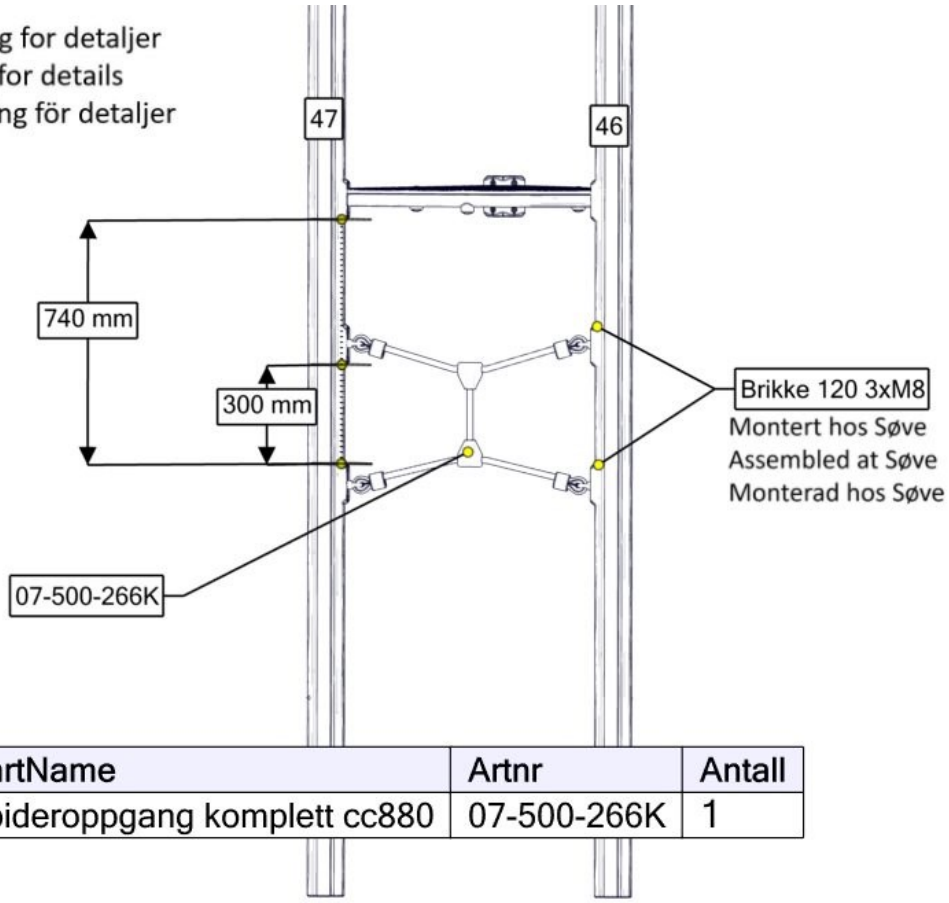

nr	PartName	Artnr	Antall
1	Spideroppgang komplett cc880	07-500-266K	1

Se separat delmontering for detaljer
See separate assembly for details
Se separata delmontering för detaljer

Part Name	Article nr.	Qty
Rutsjebane m portal H=1420 cc880 B=520	40-142-099k	1

Se separat delmontering for detaljer
See separate assembly for details
Se separata delmontering för detaljer

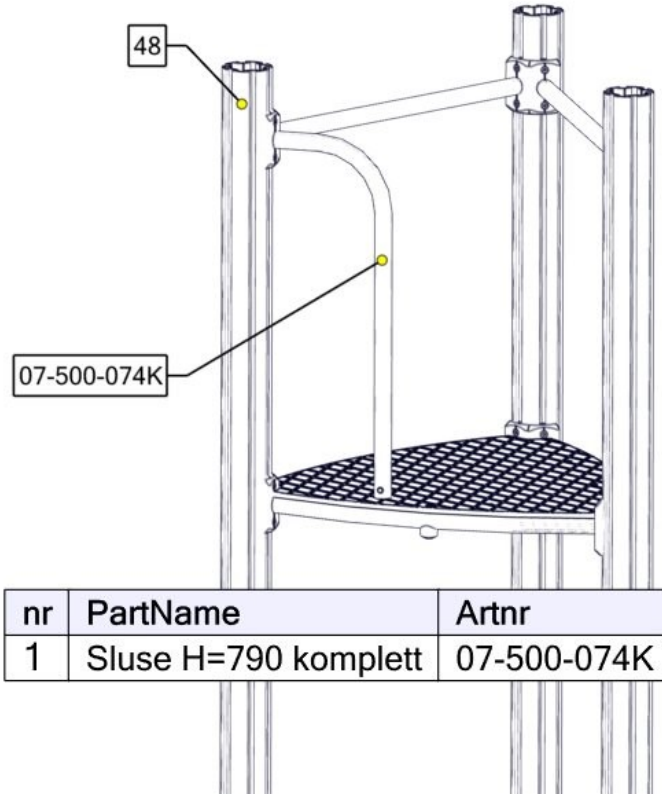

nr	PartName	Artnr	Antall
1	Sluse H=790 komplett	07-500-074K	1

Se separat delmontering for detaljer
See separate assembly for details
Se separata delmontering för detaljer

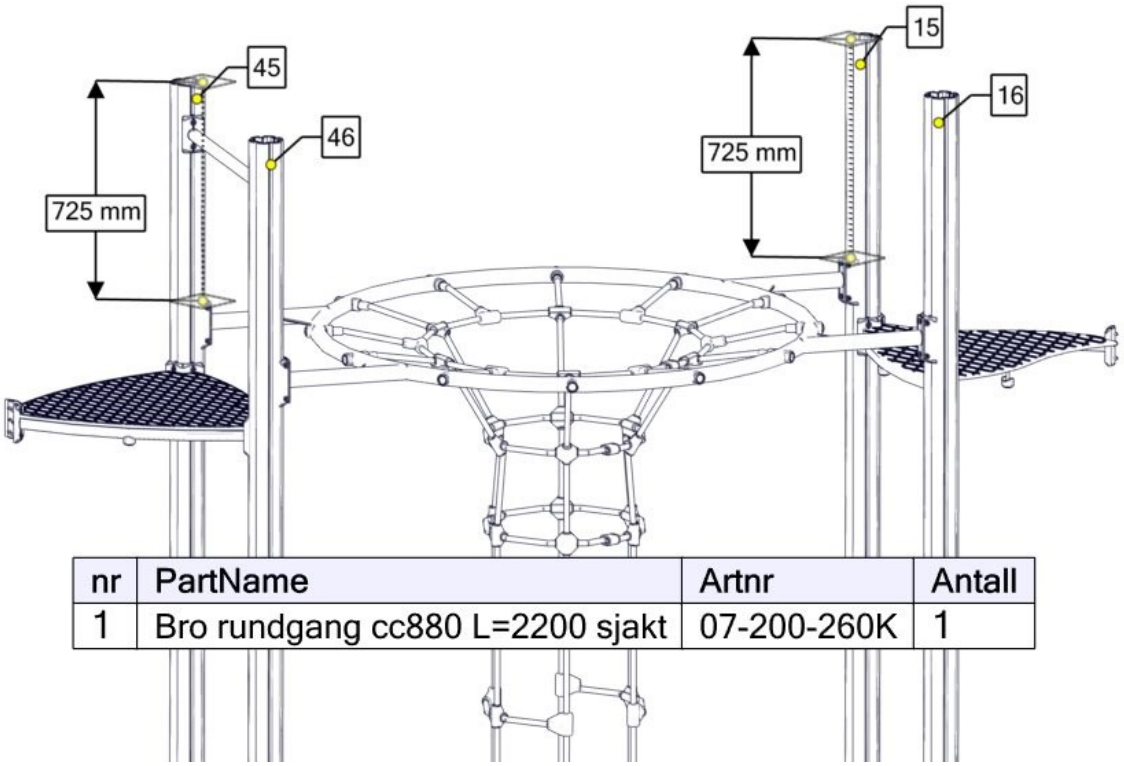

nr	PartName	Artnr	Antall
1	Bro rundgang cc880 L=2200 sjakt	07-200-260K	1

Se separat delmontering for detaljer
See separate assembly for details
Se separata delmontering för detaljer

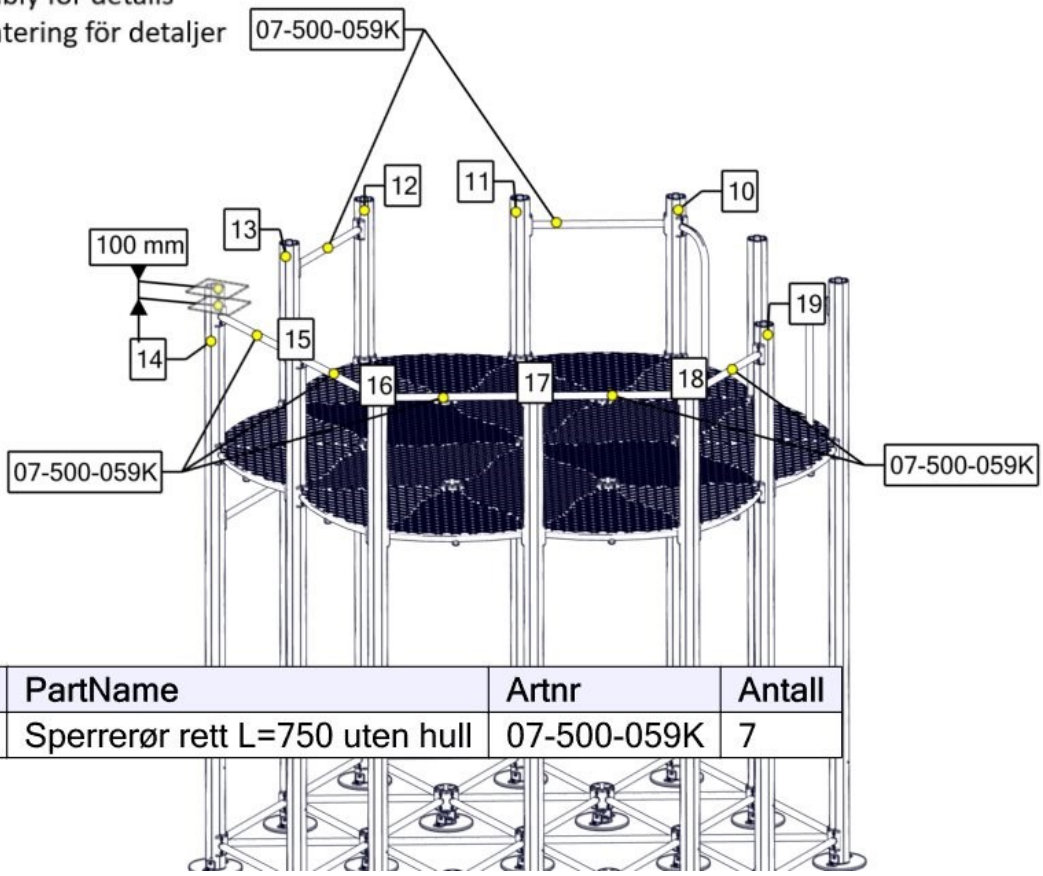

nr	PartName	Artnr	Antall
1	Sperrerør rett L=750 uten hull	07-500-059K	7

Se separat delmontering for detaljer
See separate assembly for details
Se separata delmontering för detaljer

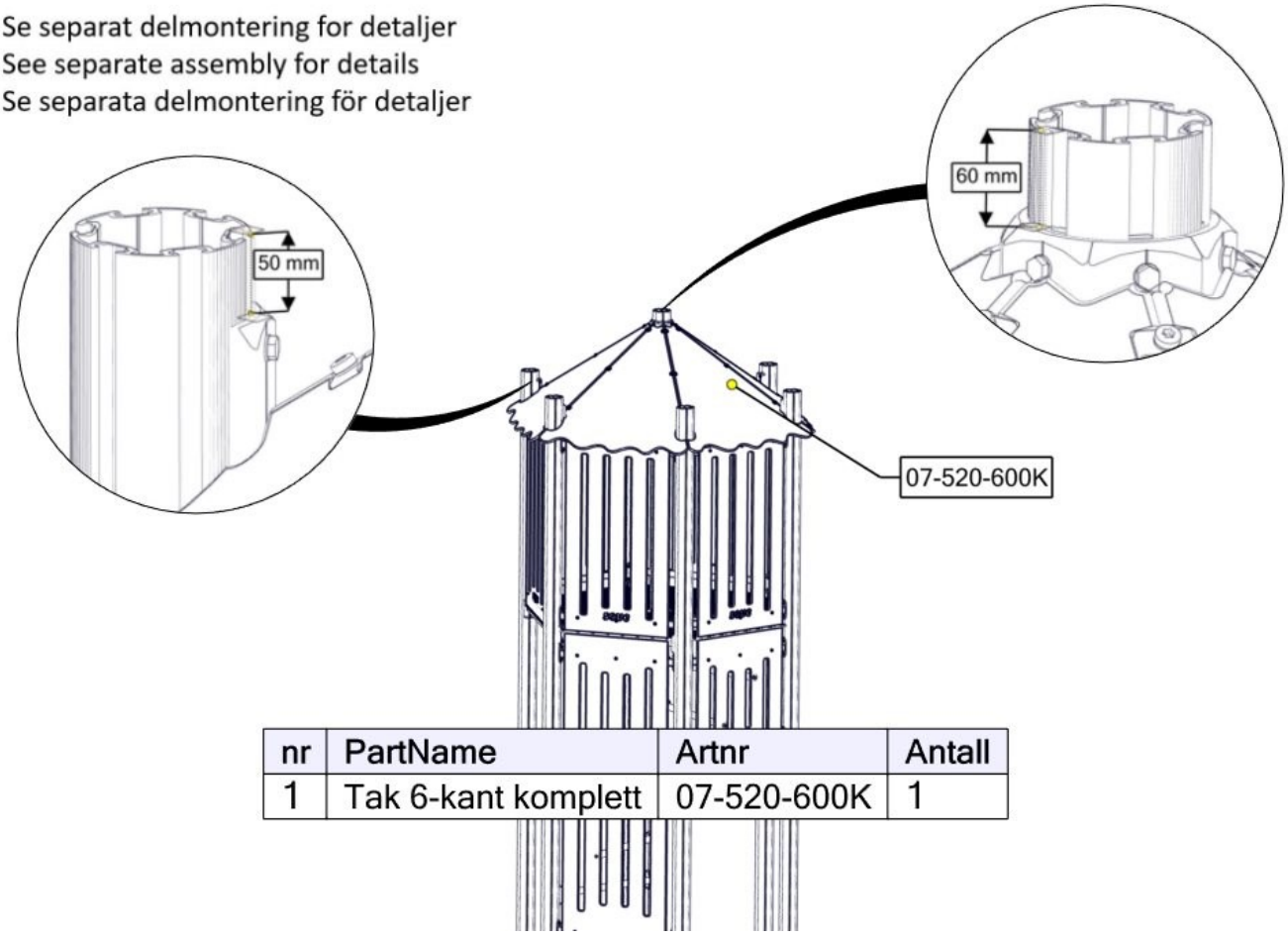

nr	PartName	Artnr	Antall
1	Tak 6-kant komplett	07-520-600K	1

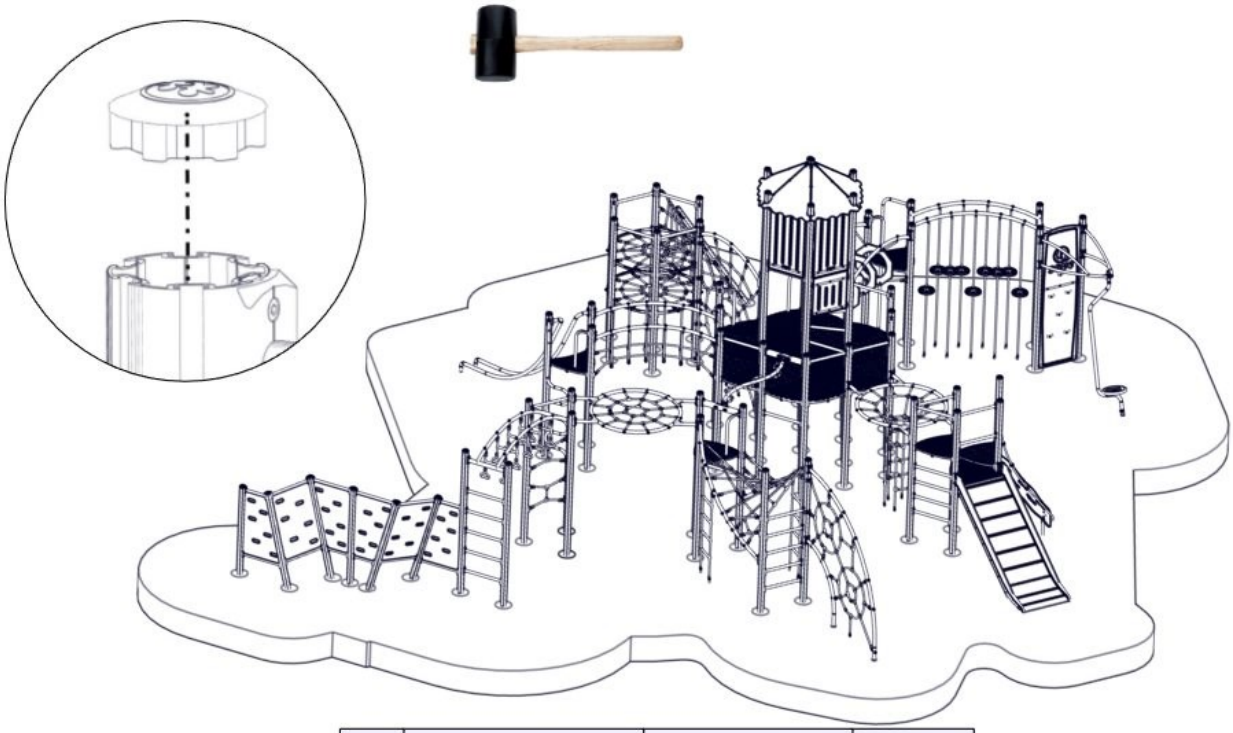

nr	PartName	Artnr	Antall
1	Endelokk 110	00-400-995	49

Før utstyret tas i bruk / Before play begins / Innan lekredskapet tas i bruk

N

- Påse at fallunderlag er utlagt i henhold til gjeldende regler eller vår anbefaling
- Fjern alle monteringshjelpemidler (rester av betong, planker, paller, plast, og lignende)
- Før utstyret tas i bruk,burde man sjekke at det ikke er fare for at anorakksnorer og lignende som kan hekte seg fast noen steder på lekeapparatet.(Vedlagte snor med dobbe (kneledd) kan brukes til å sjekke at dette er i orden. Se vedlagte veiledning for bruk av denne. Dette gjøres for å oppdage eventuelle feilmonteringer.?
- NB! Bør stå i 2-3 dager før bruk

EN

- Make sure the area and depth of safer surfacing are according to the current standard, or to the manufacturer's recommendation
- Make sure all tools and surplus materials are removed before play begins
- PS! When complete, allow 2-3 days for the concrete to set before use

S

- Kontrollera att fallunderlag är utlagt enligt gällande regler eller vårt rekomendation
- Ta bort alla monteringshjälpmedel (rester av betong, plankor, pallar, plast och liknande)
- Innan lekredskapet används,kontrollera att anoracksnoddar eller kläder/delar av kläder eller liknande inte kan fastna i några delar på redskapet. (Den bipackade "knävringen" kan man med fördel användas för denna kontroll.
- Detta görs för att upptäcka eventuella felmonteringar.)

Boltepakker for / Boltpackage for / Bultpaket för Sign. _____.

Thorium Vulcan 14-200-060	**Navn**	**Artnr/dimensjon**	**Ant**	**Lev**
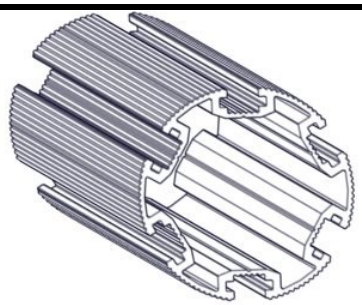	Stolpe Ø110 L=6450 Grå Stolpe Ø110 L=6000 Grå Stolpe Ø110 L=3450 Grå	SFA5126/2 SFA5126/2 SFA5126/2	1 6 42	
	Endelokk til stolpe Ø110	00-400-995	49	
	Thorium Tårn del 2	07-302-223 Tårn2 (se egen delmontering)	1	
	Sperrerør rett Lengde = 750 2 hull til 6-kant gulv Sort	07-500-064K (se egen del-montering)	24	
	Sperrerør rett Lengde = 750 Uten hull Sort	07-500-075K (se egen del-montering)	6	
	Sperrerør bøyd Lengde = 750 1 Hull til 6-kant gulv Sort	07-500-060K (se egen del-montering)	12	

Boltepakker for / Boltpackage for / Bultpaket för Sign. _____.

Thorium Vulcan 14-200-060	**Navn**	**Artnr/dimensjon**	**Ant**	**Lev**
	Sperrerør rett Lengde = 750 Uten hull Grønn	07-500-059K (se egen del-montering)	44	
	Gulv 6 kant dobbelt CC880 Grå	07-301-125	6	
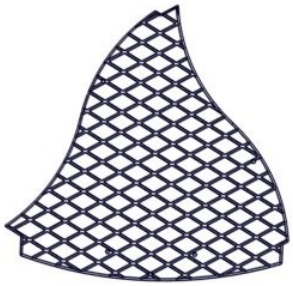	Gulv 6 kant standard CC880 Grå	07-301-120	12	
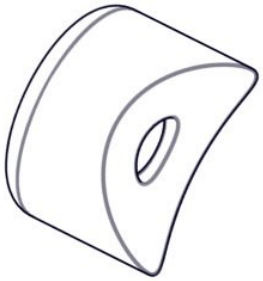	Plast rørfeste kropp	05-301-036	60	
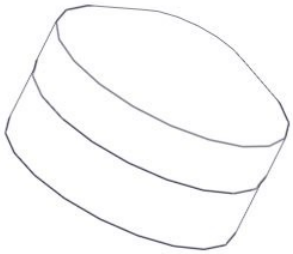	Plast rørfeste topp	05-301-036	60	
	Møbelknapp M8x11	04-030-011	60	

Boltepakker for / Boltpackage for / Bultpaket för Sign. _____.

Thorium Vulcan 14-200-060	**Navn**	**Artnr/dimensjon**	**Ant**	**Lev**
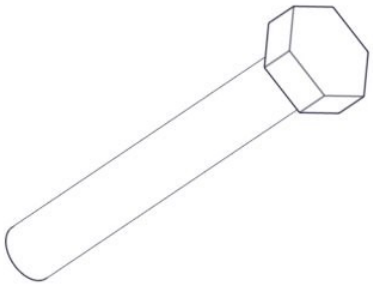	Sekskant M8x50	04-008-050	60	
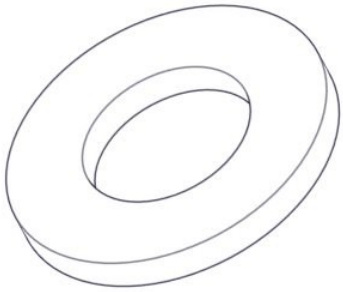	Skive M8 stor	04-055-008	60	
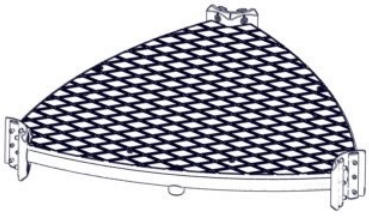	Gulv 3 kant Standard CC880 Grå	07-300-104K (se egen del-montering)	3	
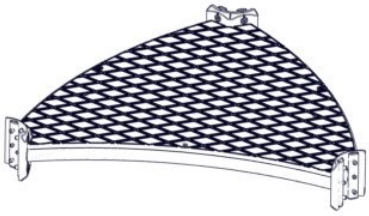	Gulv 3 kant 1 konkav CC880 Grå	07-300-105K (se egen del-montering)	1	
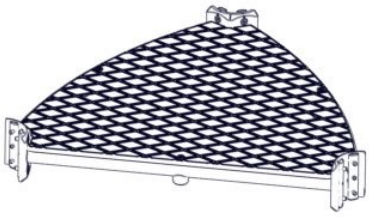	Gulv 3 kant 1 rett CC880 Grå	07-300-106K (se egen del-montering)	1	
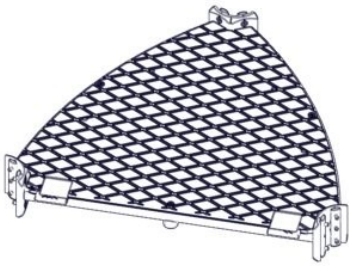	Gulv 3 kant 1 rett Til rutsjebane CC800 Grå	07-300-113K (se egen del-montering)	1	

Boltepakker for / Boltpackage for / Bultpaket för Sign. _____.

Thorium Vulcan 14-200-060	**Navn**	**Artnr/dimensjon**	**Ant**	**Lev**
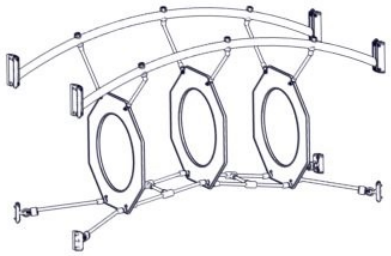	Bro HPL plate CC800 Grønn	07-500-436K (se egen del-montering)	1	
	Brannstang Gulv H= 1,9m Grå	07-200-037K (se egen del-montering)	1	
	Sluse H = 790 Grønn	07-500-074K (se egen del-montering)	6	
	Klatreplate m/ Søve logo CC880 Grå	07-300-112K (se egen del-montering)	1	
	Dobbel monkeyseat CC880 Grønn	07-500-425K (se egen del-montering)	1	
	Swing CC880 Grønn	07-250-013K (se egen del-montering)	1	

Boltepakker for / Boltpackage for / Bultpaket för Sign. _____.

Thorium Vulcan 14-200-060	**Navn**	**Artnr/dimensjon**	**Ant**	**Lev**
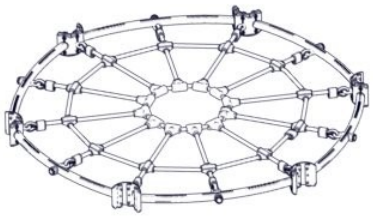	Edderkoppnett horisontalt CC880 Grønn	07-500-210K (se egen del-montering)	2	
	Edderkoppnett 30gr Lengde = 2200 Grønn	07-500-032K (se egen del-montering)	1	
	Twistnett Grønn	07-500-440K (se egen del-montering)	1	
	Trapes bro CC880 Grønn	07-500-011K (se egen del-montering)	1	
	Slider CC880	07-200-010K (se egen del-montering)	1	
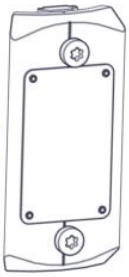	Produktmerke Til Ø110 stolpe	07-500-500 (se egen del-montering)	1	

Boltepakker for / Boltpackage for / Bultpaket för Sign. _____.

Thorium Vulcan 14-200-060	**Navn**	**Artnr/dimensjon**	**Ant**	**Lev**
	Klatrestang Gulv H = 1,9m Grå	07-200-038K (se egen del-montering)	1	
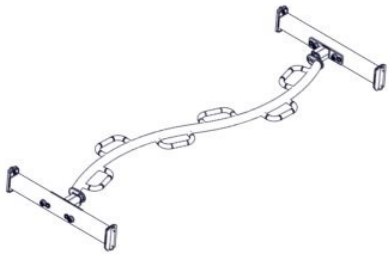	Bevegelig armgang CC880 Grønn	07-500-281K (se egen del-montering)	1	
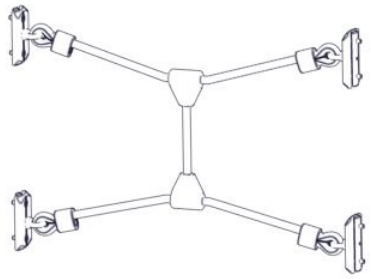	Spideroppgang CC880 Grønn	07-500-266K (se egen del-montering)	3	
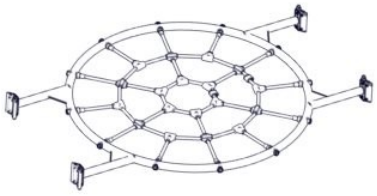	Bro rundgang CC880 Grønn	07-200-261K (se egen del-montering)	1	
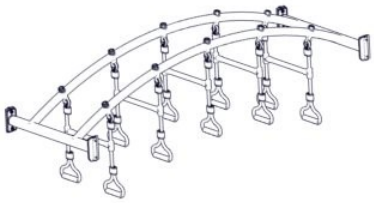	Bro med polyfix håndtak CC880 Grønn	07-500-293K (se egen del-montering)	1	
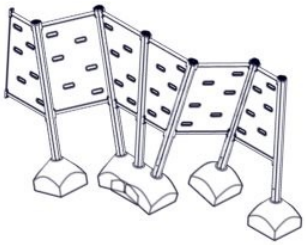	Bulderen II system Grå / grønn	07-500-085K (se egen del-montering)	1	

Boltepakker for / Boltpackage for / Bultpaket för Sign. _____.

Thorium Vulcan 14-200-060	**Navn**	**Artnr/dimensjon**	**Ant**	**Lev**
	Bro tordert nett med stige CC880 Grønn	07-500-305K (se egen del-montering)	1	
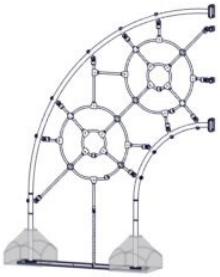	Edderkoppnett dobbel 30gr Grønn	07-500-028K (se egen del-montering)	1	
	Opptrekkplate med føtter CC880 Grå	07-200-060K (se egen del-montering)	1	
	Bølge rutsjebane med portal cc880 H=1,40 B=0,5 Grønn	40-142-099K (se egen del-montering)	1	
	Bro rundgang med sjakt CC880 Grønn	07-200-260K (se egen del-montering)	1	
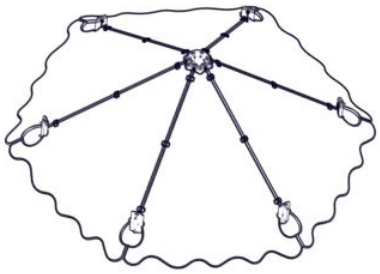	Tak 6-kant CC880 Grå	07-520-600K (se egen del-montering)	1	

Boltepakker for / Boltpackage for / Bultpaket för Sign. _____.

Thorium Vulcan 14-200-060	Navn	Artnr/dimensjon	Ant	Lev
	Fundament Nedgraving			
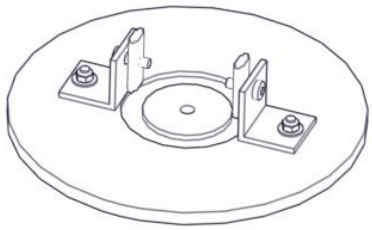	Fundament plate 1xØ110 stolpe	07-400-101K (se egen del-montering)	49	
	Sperrerør rett Lengde = 750 Uten hull Sort	07-500-075K (se egen del-montering)	73	
	Fundament Støp			
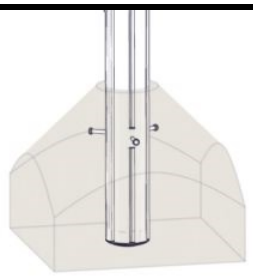	Fundament betong Stolpe Ø110	00-003-111K (Se egen del-montering)	49	
	Sperrerør rett Lengde = 750 Uten hull Sort	07-500-075K (se egen del-montering)	73	

Revidert
10.06.2020
SV
Byttet ut rutsjebane til halvmetersbane og tilhørende gulv i plukkliste

16.06.2020
Oppdatert sperrerør under bakken fra **grønne** til **sorte** art.nr nå er 07-500-075K

24-06-2020
Endring buldervegg med grønn sperrerør 07-500-085K (før 07-500-080K)

25.08.2020_MTF
Oppdatert bilder for fundamenter
Lagt til tabell for mål, vekt og betong
Oppdatert plukkliste for fundamenter
Endret/Oppdatert bilder for stolpeplassering til målsetting

14-04-2021
SV
Endret rett rutsjebane till bølge rutsjebane

MTK, 15-09-2021
Endret bomm og lables i Publischer med sorte sperrerør som fundament rør

22-09-2021 SV
Korrigert art.nr til gulv for rutsjebane

03-06-2022 SV
Endret antall sluse fra 5stk til 6stk og endret et view i forbindelse med dette (s34)

20.09.2024 MNO
Endret plukkliste til Tårn delen. Fra 14-200-Tårn del til 07-302-223