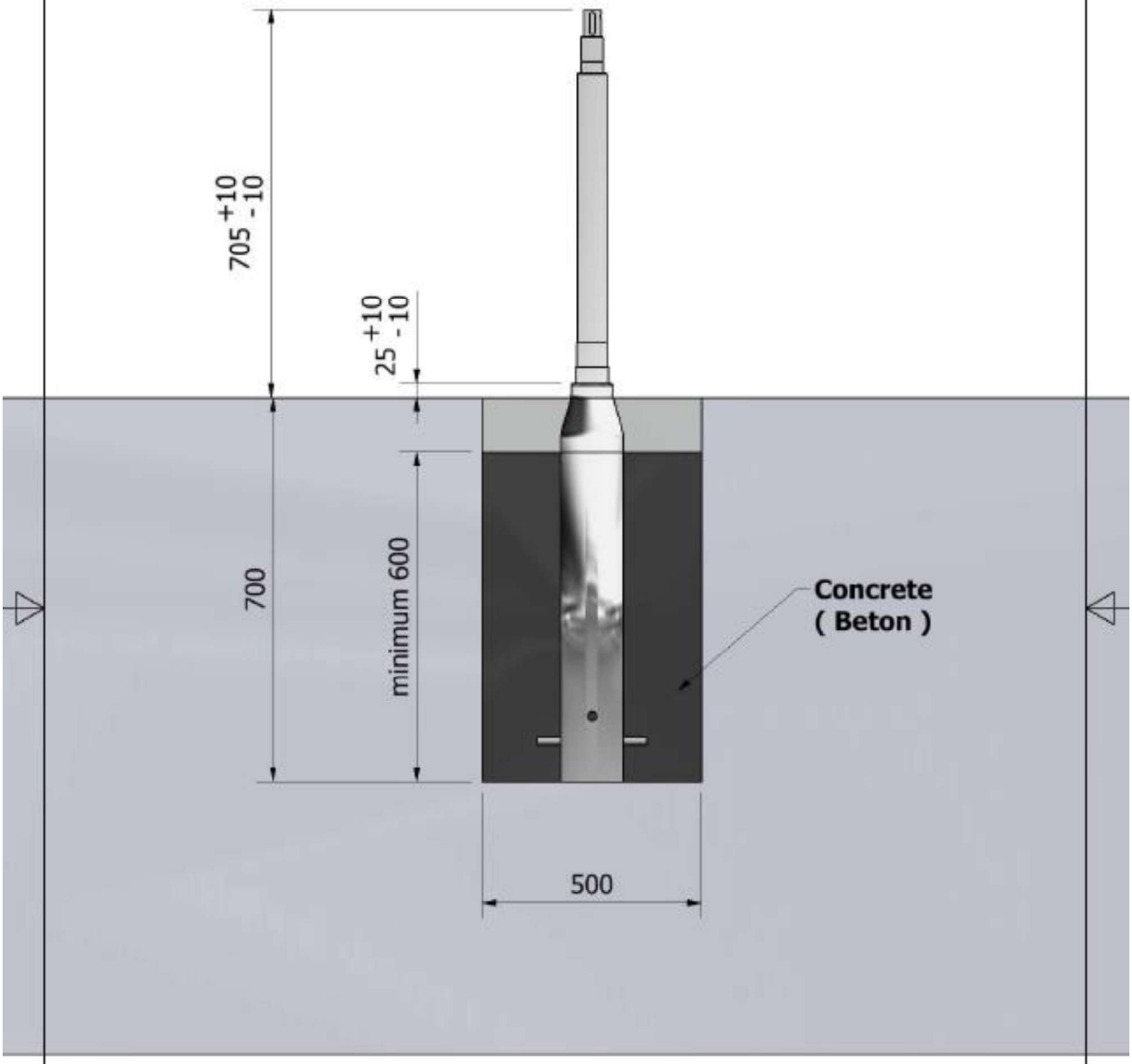

Zaprojektowany przez	Sprawdzony przez	Zatwierdzony przez	Data	Data 2009-11-29	
INTER-PLAY		**144, 147, 240, 244, 322, 324, 46x, 47x**			
		Foundation	Wydanie	Arkusz 1 / 1	

A (1 : 2)

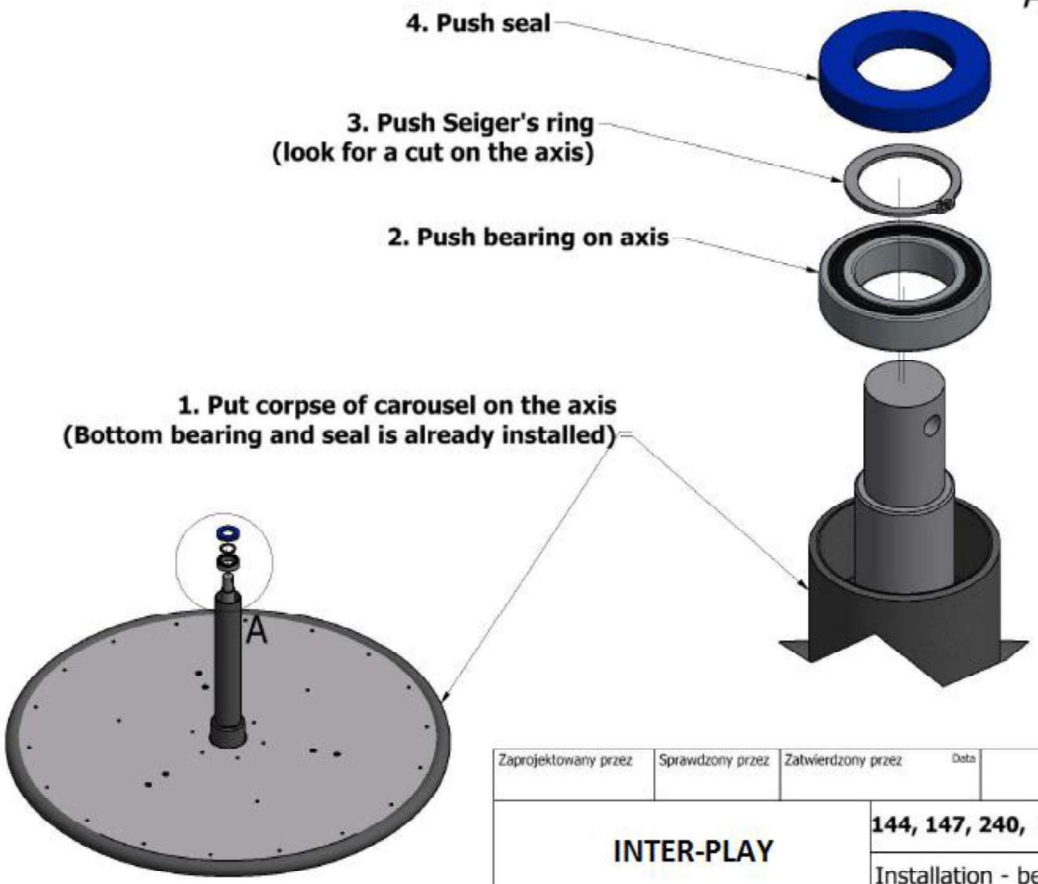

Zaprojektowany przez	Sprawdzony przez	Zatwierdzony przez	Data		Data 2009-11-27	
INTER-PLAY				**144, 147, 240, 244, 322, 324, 46x, 47x, 48x**		
				Installation - bearings	Wydanie	Arkusz 1 / 1

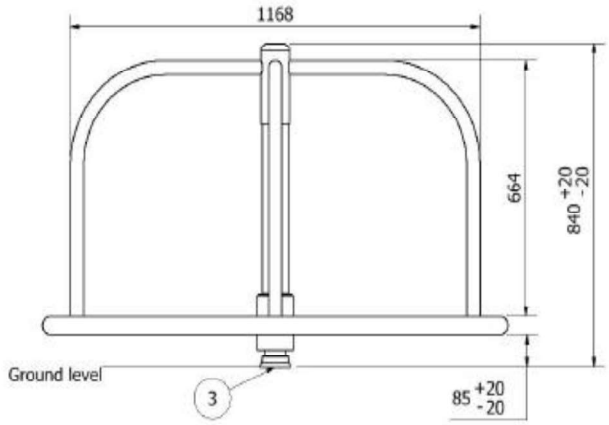

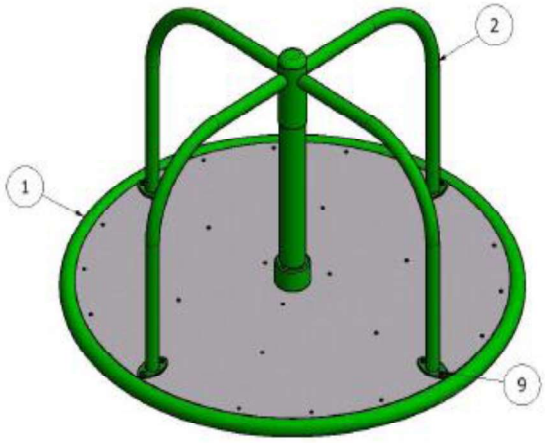

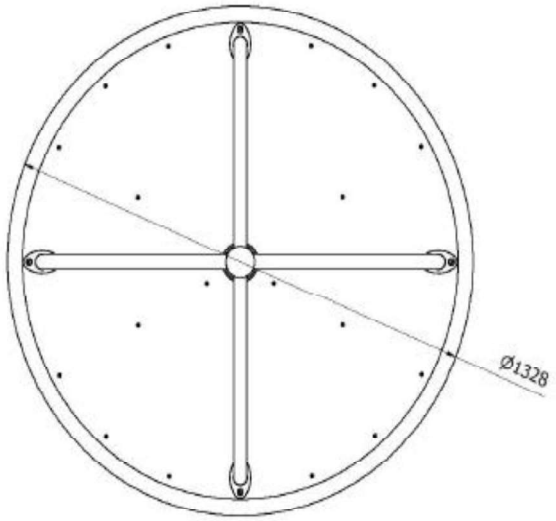

LISTA CZĘŚCI

ELEMENT	ILOŚĆ	NR CZĘŚCI	OPIS
1	1	5324-K	Corpse
2	1	5324-RM1	Arms 1300 - set
3	1	50-GS	Axis - set
4	1	32011	Bearing
5	1	6008-2RS	Bearing
6	1	PN-81/M-85111 - Z 40	Seiger's ring
7	1	40x68x10 DIN 3760 AS	Sealing
8	1	60x92x12 DIN 3760 AS	Sealing
9	8	ISO 10642 - M8x20	Countersunk screw

Zaprojektowany przez	Sprawdzony przez	Zatwierdzony przez	Data		Data 2013-10-12	
INTER-PLAY				**Carousel 0324/1 - 1300**		
				0324/1	Wydanie	Arkusz 1 / 2